스프링 플런저, 슬롯과 볼, 스틸, 강화된 스프링력

품목 설명/제품 이미지

핸들 인덱싱

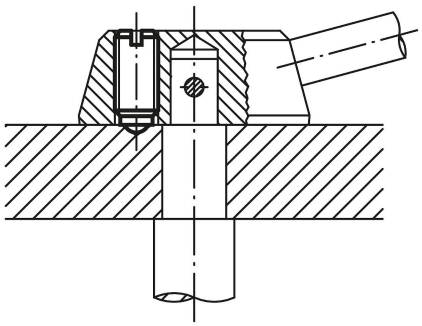

설명

재질:
슬리브 스틸 경도 등급 5.8.
스틸 볼.
스프링 스틸 스프링 Kl. D.

표면 마무리:
검정 산화. 볼 경화.

도면

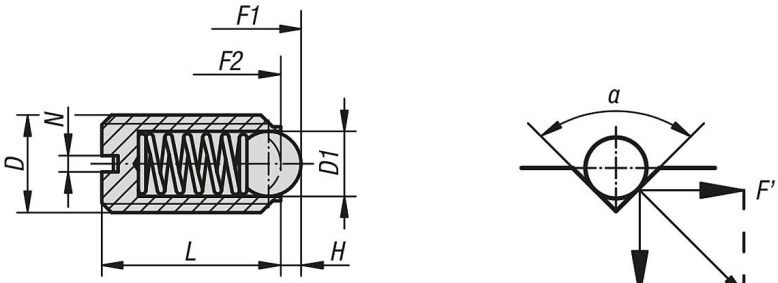

a = 60°, F' = 1,732 x F
a = 90°, F' = F
a = 120°, F' = 0,577 x F

품목 요약

스프링 플런저, 슬롯과 볼, 스틸, 강화된 스프링력

주문 번호	D	D1	L	H	N	시작 탄성 F1 약. N	탄성 종료 F2 약. N
K0309.203	M3	1,5	7	0,4	0,4	5	7
K0309.204	M4	2,5	9	0,8	0,6	12	22
K0309.205	M5	3	12	0,9	0,8	19	30
K0309.206	M6	3,5	14	1	1	28	40
K0309.208	M8	5	16	1,5	1,2	47	73
K0309.210	M10	6	19	2	1,6	66	100
K0309.212	M12	8	22	2,5	2	66	120

© HEINRICH KIPP WERK GmbH & Co. KG

스프링 플런저, 슬롯과 볼, 스틸, 강화된 스프링력

품목 요약

주문 번호	D	D1	L	H	N	시작 탄성 F1 약. N	탄성 종료 F2 약. N
K0309.216	M16	10	24	3,5	2,5	90	180
K0309.220	M20	12	30	4,5	2,5	115	240

© HEINRICH KIPP WERK GmbH & Co. KG