플라스틱 그립이 있는 알루미늄 또는 스테인리스 스틸 튜브 그립

품목 설명/제품 이미지

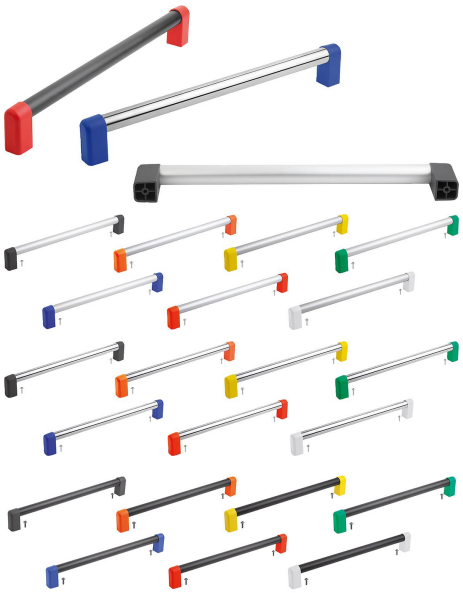

색상 코드

설명

재질:
알루미늄 또는 스테인레스 스틸 원형 튜브.
끝부분 열가소성.

표면 마무리:
원형 튜브 알루미늄 천연 산화 처리 또는 검정 산화 처리.
스테인레스 스틸 원형 튜브 연마.
종단부 흑회색 RAL 7021, 주황색 RAL 2004, 밝은 노란색 RAL 1021, 시그널 녹색 RAL 6032, 신호등 파란색 RAL 5017, 신호등 빨간색 RAL 3020 및 연한 회색 RAL 7035.

정보:
그립 다리는 바 접촉 부분에 4 개의 클램핑
브릿지가 있음. 연결관을 누를 때 이는
닳아 벗겨져 정확한 위치를 유도함.
플라스틱용 셀프 태핑 고정 나사가 공급 범위에 포함되어 있습니다.
최대 조임 토크는 7Nm입니다.

조립:
뒷 부분으로부터.

장점:
셀프 태핑 나사로 고정
후면에서 장착
다양한 색상의 종단부
요청에 따른 개별 센터 거리

요청 시:
기타 센터 거리.

도면

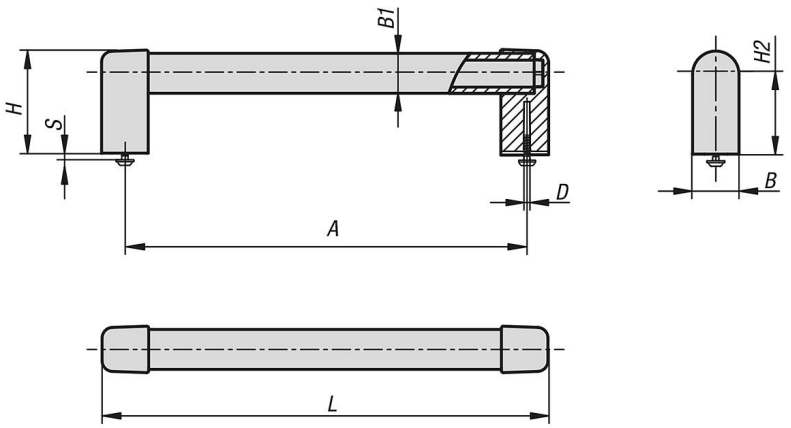

품목 요약

알루미늄 또는 스테인레스 스틸 튜브 그립

플라스틱 그립이 있는 알루미늄 또는 스테인리스 스틸 튜브 그립

품목 요약

주문 번호	본체 재질	본체 색상	표면 기본 몸체	구성품 재질	구성품 색상	A	B	D	H	L	하중 N	B1	H2	S max.
K1849.300150011	알루미늄	베이지	산화 처리	열가소성	검회색 RAL 7021	150	35	6	77,5	185	1000	30x2	60	7
K1849.300180011	알루미늄	베이지	산화 처리	열가소성	검회색 RAL 7021	180	35	6	77,5	215	1000	30x2	60	7
K1849.300200011	알루미늄	베이지	산화 처리	열가소성	검회색 RAL 7021	200	35	6	77,5	235	1000	30x2	60	7
K1849.300250011	알루미늄	베이지	산화 처리	열가소성	검회색 RAL 7021	250	35	6	77,5	285	1000	30x2	60	7
K1849.300300011	알루미늄	베이지	산화 처리	열가소성	검회색 RAL 7021	300	35	6	77,5	335	1000	30x2	60	7
K1849.300350011	알루미늄	베이지	산화 처리	열가소성	검회색 RAL 7021	350	35	6	77,5	385	1000	30x2	60	7
K1849.300400011	알루미늄	베이지	산화 처리	열가소성	검회색 RAL 7021	400	35	6	77,5	435	1000	30x2	60	7
K1849.300500011	알루미늄	베이지	산화 처리	열가소성	검회색 RAL 7021	500	35	6	77,5	535	1000	30x2	60	7
K1849.300600011	알루미늄	베이지	산화 처리	열가소성	검회색 RAL 7021	600	35	6	77,5	635	1000	30x2	60	7
K1849.300700011	알루미늄	베이지	산화 처리	열가소성	검회색 RAL 7021	700	35	6	77,5	735	1000	30x2	60	7
K1849.300800011	알루미늄	베이지	산화 처리	열가소성	검회색 RAL 7021	800	35	6	77,5	835	1000	30x2	60	7
K1849.300900011	알루미늄	베이지	산화 처리	열가소성	검회색 RAL 7021	900	35	6	77,5	935	1000	30x2	60	7
K1849.301000011	알루미늄	베이지	산화 처리	열가소성	검회색 RAL 7021	1000	35	6	77,5	1035	1000	30x2	60	7
K1849.300150021	알루미늄	검정	산화 처리	열가소성	검회색 RAL 7021	150	35	6	77,5	185	1000	30x2	60	7
K1849.300180021	알루미늄	검정	산화 처리	열가소성	검회색 RAL 7021	180	35	6	77,5	215	1000	30x2	60	7
K1849.300200021	알루미늄	검정	산화 처리	열가소성	검회색 RAL 7021	200	35	6	77,5	235	1000	30x2	60	7
K1849.300250021	알루미늄	검정	산화 처리	열가소성	검회색 RAL 7021	250	35	6	77,5	285	1000	30x2	60	7
K1849.300300021	알루미늄	검정	산화 처리	열가소성	검회색 RAL 7021	300	35	6	77,5	335	1000	30x2	60	7
K1849.300350021	알루미늄	검정	산화 처리	열가소성	검회색 RAL 7021	350	35	6	77,5	385	1000	30x2	60	7
K1849.300400021	알루미늄	검정	산화 처리	열가소성	검회색 RAL 7021	400	35	6	77,5	435	1000	30x2	60	7
K1849.300500021	알루미늄	검정	산화 처리	열가소성	검회색 RAL 7021	500	35	6	77,5	535	1000	30x2	60	7
K1849.300600021	알루미늄	검정	산화 처리	열가소성	검회색 RAL 7021	600	35	6	77,5	635	1000	30x2	60	7
K1849.300700021	알루미늄	검정	산화 처리	열가소성	검회색 RAL 7021	700	35	6	77,5	735	1000	30x2	60	7
K1849.300800021	알루미늄	검정	산화 처리	열가소성	검회색 RAL 7021	800	35	6	77,5	835	1000	30x2	60	7
K1849.300900021	알루미늄	검정	산화 처리	열가소성	검회색 RAL 7021	900	35	6	77,5	935	1000	30x2	60	7
K1849.301000021	알루미늄	검정	산화 처리	열가소성	검회색 RAL 7021	1000	35	6	77,5	1035	1000	30x2	60	7
K1849.300150031	스테인레스 스틸	-	연마	열가소성	검회색 RAL 7021	150	35	6	77,5	185	1000	30x2	60	7
K1849.300180031	스테인레스 스틸	-	연마	열가소성	검회색 RAL 7021	180	35	6	77,5	215	1000	30x2	60	7
K1849.300200031	스테인레스 스틸	-	연마	열가소성	검회색 RAL 7021	200	35	6	77,5	235	1000	30x2	60	7
K1849.300250031	스테인레스 스틸	-	연마	열가소성	검회색 RAL 7021	250	35	6	77,5	285	1000	30x2	60	7
K1849.300300031	스테인레스 스틸	-	연마	열가소성	검회색 RAL 7021	300	35	6	77,5	335	1000	30x2	60	7
K1849.300350031	스테인레스 스틸	-	연마	열가소성	검회색 RAL 7021	350	35	6	77,5	385	1000	30x2	60	7
K1849.300400031	스테인레스 스틸	-	연마	열가소성	검회색 RAL 7021	400	35	6	77,5	435	1000	30x2	60	7
K1849.300500031	스테인레스 스틸	-	연마	열가소성	검회색 RAL 7021	500	35	6	77,5	535	1000	30x2	60	7
K1849.300600031	스테인레스 스틸	-	연마	열가소성	검회색 RAL 7021	600	35	6	77,5	635	1000	30x2	60	7
K1849.300700031	스테인레스 스틸	-	연마	열가소성	검회색 RAL 7021	700	35	6	77,5	735	1000	30x2	60	7
K1849.300800031	스테인레스 스틸	-	연마	열가소성	검회색 RAL 7021	800	35	6	77,5	835	1000	30x2	60	7
K1849.300900031	스테인레스 스틸	-	연마	열가소성	검회색 RAL 7021	900	35	6	77,5	935	1000	30x2	60	7
K1849.301000031	스테인레스 스틸	-	연마	열가소성	검회색 RAL 7021	1000	35	6	77,5	1035	1000	30x2	60	7
K1849.300150012	알루미늄	베이지	산화 처리	열가소성	퓨어 오렌지 RAL 2004	150	35	6	77,5	185	1000	30x2	60	7
K1849.300180012	알루미늄	베이지	산화 처리	열가소성	퓨어 오렌지 RAL 2004	180	35	6	77,5	215	1000	30x2	60	7
K1849.300200012	알루미늄	베이지	산화 처리	열가소성	퓨어 오렌지 RAL 2004	200	35	6	77,5	235	1000	30x2	60	7
K1849.300250012	알루미늄	베이지	산화 처리	열가소성	퓨어 오렌지 RAL 2004	250	35	6	77,5	285	1000	30x2	60	7
K1849.300300012	알루미늄	베이지	산화 처리	열가소성	퓨어 오렌지 RAL 2004	300	35	6	77,5	335	1000	30x2	60	7
K1849.300350012	알루미늄	베이지	산화 처리	열가소성	퓨어 오렌지 RAL 2004	350	35	6	77,5	385	1000	30x2	60	7
K1849.300400012	알루미늄	베이지	산화 처리	열가소성	퓨어 오렌지 RAL 2004	400	35	6	77,5	435	1000	30x2	60	7
K1849.300500012	알루미늄	베이지	산화 처리	열가소성	퓨어 오렌지 RAL 2004	500	35	6	77,5	535	1000	30x2	60	7
K1849.300600012	알루미늄	베이지	산화 처리	열가소성	퓨어 오렌지 RAL 2004	600	35	6	77,5	635	1000	30x2	60	7
K1849.300700012	알루미늄	베이지	산화 처리	열가소성	퓨어 오렌지 RAL 2004	700	35	6	77,5	735	1000	30x2	60	7
K1849.300800012	알루미늄	베이지	산화 처리	열가소성	퓨어 오렌지 RAL 2004	800	35	6	77,5	835	1000	30x2	60	7
K1849.300900012	알루미늄	베이지	산화 처리	열가소성	퓨어 오렌지 RAL 2004	900	35	6	77,5	935	1000	30x2	60	7
K1849.301000012	알루미늄	베이지	산화 처리	열가소성	퓨어 오렌지 RAL 2004	1000	35	6	77,5	1035	1000	30x2	60	7
K1849.300150022	알루미늄	검정	산화 처리	열가소성	퓨어 오렌지 RAL 2004	150	35	6	77,5	185	1000	30x2	60	7
K1849.300180022	알루미늄	검정	산화 처리	열가소성	퓨어 오렌지 RAL 2004	180	35	6	77,5	215	1000	30x2	60	7
K1849.300200022	알루미늄	검정	산화 처리	열가소성	퓨어 오렌지 RAL 2004	200	35	6	77,5	235	1000	30x2	60	7
K1849.300250022	알루미늄	검정	산화 처리	열가소성	퓨어 오렌지 RAL 2004	250	35	6	77,5	285	1000	30x2	60	7
K1849.300300022	알루미늄	검정	산화 처리	열가소성	퓨어 오렌지 RAL 2004	300	35	6	77,5	335	1000	30x2	60	7
K1849.300350022	알루미늄	검정	산화 처리	열가소성	퓨어 오렌지 RAL 2004	350	35	6	77,5	385	1000	30x2	60	7
K1849.300400022	알루미늄	검정	산화 처리	열가소성	퓨어 오렌지 RAL 2004	400	35	6	77,5	435	1000	30x2	60	7
K1849.300500022	알루미늄	검정	산화 처리	열가소성	퓨어 오렌지 RAL 2004	500	35	6	77,5	535	1000	30x2	60	7
K1849.300600022	알루미늄	검정	산화 처리	열가소성	퓨어 오렌지 RAL 2004	600	35	6	77,5	635	1000	30x2	60	7
K1849.300700022	알루미늄	검정	산화 처리	열가소성	퓨어 오렌지 RAL 2004	700	35	6	77,5	735	1000	30x2	60	7

© HEINRICH KIPP WERK GmbH & Co. KG

플라스틱 그립이 있는 알루미늄 또는 스테인리스 스틸 튜브 그립

품목 요약

주문 번호	본체 재질	본체 색상	표면 기본 몸체	구성품 재질	구성품 색상	A	B	D	H	L	하중 N	B1	H2	S max.
K1849.300800022	알루미늄	검정	산화 처리	열가소성	퓨어 오렌지 RAL 2004	800	35	6	77,5	835	1000	30x2	60	7
K1849.300900022	알루미늄	검정	산화 처리	열가소성	퓨어 오렌지 RAL 2004	900	35	6	77,5	935	1000	30x2	60	7
K1849.301000022	알루미늄	검정	산화 처리	열가소성	퓨어 오렌지 RAL 2004	1000	35	6	77,5	1035	1000	30x2	60	7
K1849.300150032	스테인레스 스틸	-	연마	열가소성	퓨어 오렌지 RAL 2004	150	35	6	77,5	185	1000	30x2	60	7
K1849.300180032	스테인레스 스틸	-	연마	열가소성	퓨어 오렌지 RAL 2004	180	35	6	77,5	215	1000	30x2	60	7
K1849.300200032	스테인레스 스틸	-	연마	열가소성	퓨어 오렌지 RAL 2004	200	35	6	77,5	235	1000	30x2	60	7
K1849.300250032	스테인레스 스틸	-	연마	열가소성	퓨어 오렌지 RAL 2004	250	35	6	77,5	285	1000	30x2	60	7
K1849.300300032	스테인레스 스틸	-	연마	열가소성	퓨어 오렌지 RAL 2004	300	35	6	77,5	335	1000	30x2	60	7
K1849.300350032	스테인레스 스틸	-	연마	열가소성	퓨어 오렌지 RAL 2004	350	35	6	77,5	385	1000	30x2	60	7
K1849.300400032	스테인레스 스틸	-	연마	열가소성	퓨어 오렌지 RAL 2004	400	35	6	77,5	435	1000	30x2	60	7
K1849.300500032	스테인레스 스틸	-	연마	열가소성	퓨어 오렌지 RAL 2004	500	35	6	77,5	535	1000	30x2	60	7
K1849.300600032	스테인레스 스틸	-	연마	열가소성	퓨어 오렌지 RAL 2004	600	35	6	77,5	635	1000	30x2	60	7
K1849.300700032	스테인레스 스틸	-	연마	열가소성	퓨어 오렌지 RAL 2004	700	35	6	77,5	735	1000	30x2	60	7
K1849.300800032	스테인레스 스틸	-	연마	열가소성	퓨어 오렌지 RAL 2004	800	35	6	77,5	835	1000	30x2	60	7
K1849.300900032	스테인레스 스틸	-	연마	열가소성	퓨어 오렌지 RAL 2004	900	35	6	77,5	935	1000	30x2	60	7
K1849.301000032	스테인레스 스틸	-	연마	열가소성	퓨어 오렌지 RAL 2004	1000	35	6	77,5	1035	1000	30x2	60	7
K1849.3001500116	알루미늄	베이지	산화 처리	열가소성	밝은 노랑 RAL 1021	150	35	6	77,5	185	1000	30x2	60	7
K1849.3001800116	알루미늄	베이지	산화 처리	열가소성	밝은 노랑 RAL 1021	180	35	6	77,5	215	1000	30x2	60	7
K1849.3002000116	알루미늄	베이지	산화 처리	열가소성	밝은 노랑 RAL 1021	200	35	6	77,5	235	1000	30x2	60	7
K1849.3002500116	알루미늄	베이지	산화 처리	열가소성	밝은 노랑 RAL 1021	250	35	6	77,5	285	1000	30x2	60	7
K1849.3003000116	알루미늄	베이지	산화 처리	열가소성	밝은 노랑 RAL 1021	300	35	6	77,5	335	1000	30x2	60	7
K1849.3003500116	알루미늄	베이지	산화 처리	열가소성	밝은 노랑 RAL 1021	350	35	6	77,5	385	1000	30x2	60	7
K1849.3004000116	알루미늄	베이지	산화 처리	열가소성	밝은 노랑 RAL 1021	400	35	6	77,5	435	1000	30x2	60	7
K1849.3005000116	알루미늄	베이지	산화 처리	열가소성	밝은 노랑 RAL 1021	500	35	6	77,5	535	1000	30x2	60	7
K1849.3006000116	알루미늄	베이지	산화 처리	열가소성	밝은 노랑 RAL 1021	600	35	6	77,5	635	1000	30x2	60	7
K1849.3007000116	알루미늄	베이지	산화 처리	열가소성	밝은 노랑 RAL 1021	700	35	6	77,5	735	1000	30x2	60	7
K1849.3008000116	알루미늄	베이지	산화 처리	열가소성	밝은 노랑 RAL 1021	800	35	6	77,5	835	1000	30x2	60	7
K1849.3009000116	알루미늄	베이지	산화 처리	열가소성	밝은 노랑 RAL 1021	900	35	6	77,5	935	1000	30x2	60	7
K1849.3010000116	알루미늄	베이지	산화 처리	열가소성	밝은 노랑 RAL 1021	1000	35	6	77,5	1035	1000	30x2	60	7
K1849.3001500216	알루미늄	검정	산화 처리	열가소성	밝은 노랑 RAL 1021	150	35	6	77,5	185	1000	30x2	60	7
K1849.3001800216	알루미늄	검정	산화 처리	열가소성	밝은 노랑 RAL 1021	180	35	6	77,5	215	1000	30x2	60	7
K1849.3002000216	알루미늄	검정	산화 처리	열가소성	밝은 노랑 RAL 1021	200	35	6	77,5	235	1000	30x2	60	7
K1849.3002500216	알루미늄	검정	산화 처리	열가소성	밝은 노랑 RAL 1021	250	35	6	77,5	285	1000	30x2	60	7
K1849.3003000216	알루미늄	검정	산화 처리	열가소성	밝은 노랑 RAL 1021	300	35	6	77,5	335	1000	30x2	60	7
K1849.3003500216	알루미늄	검정	산화 처리	열가소성	밝은 노랑 RAL 1021	350	35	6	77,5	385	1000	30x2	60	7
K1849.3004000216	알루미늄	검정	산화 처리	열가소성	밝은 노랑 RAL 1021	400	35	6	77,5	435	1000	30x2	60	7
K1849.3005000216	알루미늄	검정	산화 처리	열가소성	밝은 노랑 RAL 1021	500	35	6	77,5	535	1000	30x2	60	7
K1849.3006000216	알루미늄	검정	산화 처리	열가소성	밝은 노랑 RAL 1021	600	35	6	77,5	635	1000	30x2	60	7
K1849.3007000216	알루미늄	검정	산화 처리	열가소성	밝은 노랑 RAL 1021	700	35	6	77,5	735	1000	30x2	60	7
K1849.3008000216	알루미늄	검정	산화 처리	열가소성	밝은 노랑 RAL 1021	800	35	6	77,5	835	1000	30x2	60	7
K1849.3009000216	알루미늄	검정	산화 처리	열가소성	밝은 노랑 RAL 1021	900	35	6	77,5	935	1000	30x2	60	7
K1849.3010000216	알루미늄	검정	산화 처리	열가소성	밝은 노랑 RAL 1021	1000	35	6	77,5	1035	1000	30x2	60	7
K1849.3001500316	스테인레스 스틸	-	연마	열가소성	밝은 노랑 RAL 1021	150	35	6	77,5	185	1000	30x2	60	7
K1849.3001800316	스테인레스 스틸	-	연마	열가소성	밝은 노랑 RAL 1021	180	35	6	77,5	215	1000	30x2	60	7
K1849.3002000316	스테인레스 스틸	-	연마	열가소성	밝은 노랑 RAL 1021	200	35	6	77,5	235	1000	30x2	60	7
K1849.3002500316	스테인레스 스틸	-	연마	열가소성	밝은 노랑 RAL 1021	250	35	6	77,5	285	1000	30x2	60	7
K1849.3003000316	스테인레스 스틸	-	연마	열가소성	밝은 노랑 RAL 1021	300	35	6	77,5	335	1000	30x2	60	7
K1849.3003500316	스테인레스 스틸	-	연마	열가소성	밝은 노랑 RAL 1021	350	35	6	77,5	385	1000	30x2	60	7
K1849.3004000316	스테인레스 스틸	-	연마	열가소성	밝은 노랑 RAL 1021	400	35	6	77,5	435	1000	30x2	60	7
K1849.3005000316	스테인레스 스틸	-	연마	열가소성	밝은 노랑 RAL 1021	500	35	6	77,5	535	1000	30x2	60	7
K1849.3006000316	스테인레스 스틸	-	연마	열가소성	밝은 노랑 RAL 1021	600	35	6	77,5	635	1000	30x2	60	7
K1849.3007000316	스테인레스 스틸	-	연마	열가소성	밝은 노랑 RAL 1021	700	35	6	77,5	735	1000	30x2	60	7
K1849.3008000316	스테인레스 스틸	-	연마	열가소성	밝은 노랑 RAL 1021	800	35	6	77,5	835	1000	30x2	60	7
K1849.3009000316	스테인레스 스틸	-	연마	열가소성	밝은 노랑 RAL 1021	900	35	6	77,5	935	1000	30x2	60	7
K1849.3010000316	스테인레스 스틸	-	연마	열가소성	밝은 노랑 RAL 1021	1000	35	6	77,5	1035	1000	30x2	60	7
K1849.3001500186	알루미늄	베이지	산화 처리	열가소성	시그널 녹색 RAL 6032	150	35	6	77,5	185	1000	30x2	60	7
K1849.3001800186	알루미늄	베이지	산화 처리	열가소성	시그널 녹색 RAL 6032	180	35	6	77,5	215	1000	30x2	60	7
K1849.3002000186	알루미늄	베이지	산화 처리	열가소성	시그널 녹색 RAL 6032	200	35	6	77,5	235	1000	30x2	60	7
K1849.3002500186	알루미늄	베이지	산화 처리	열가소성	시그널 녹색 RAL 6032	250	35	6	77,5	285	1000	30x2	60	7
K1849.3003000186	알루미늄	베이지	산화 처리	열가소성	시그널 녹색 RAL 6032	300	35	6	77,5	335	1000	30x2	60	7
K1849.3003500186	알루미늄	베이지	산화 처리	열가소성	시그널 녹색 RAL 6032	350	35	6	77,5	385	1000	30x2	60	7
K1849.3004000186	알루미늄	베이지	산화 처리	열가소성	시그널 녹색 RAL 6032	400	35	6	77,5	435	1000	30x2	60	7

© HEINRICH KIPP WERK GmbH & Co. KG

플라스틱 그립이 있는 알루미늄 또는 스테인리스 스틸 튜브 그립

품목 요약

주문 번호	본체 재질	본체 색상	표면 기본 몸체	구성품 재질	구성품 색상	A	B	D	H	L	하중 N	B1	H2	S max.
K1849.3005000186	알루미늄	베이지	산화 처리	열가소성	시그널 녹색 RAL 6032	500	35	6	77,5	535	1000	30x2	60	7
K1849.3006000186	알루미늄	베이지	산화 처리	열가소성	시그널 녹색 RAL 6032	600	35	6	77,5	635	1000	30x2	60	7
K1849.3007000186	알루미늄	베이지	산화 처리	열가소성	시그널 녹색 RAL 6032	700	35	6	77,5	735	1000	30x2	60	7
K1849.3008000186	알루미늄	베이지	산화 처리	열가소성	시그널 녹색 RAL 6032	800	35	6	77,5	835	1000	30x2	60	7
K1849.3009000186	알루미늄	베이지	산화 처리	열가소성	시그널 녹색 RAL 6032	900	35	6	77,5	935	1000	30x2	60	7
K1849.3010000186	알루미늄	베이지	산화 처리	열가소성	시그널 녹색 RAL 6032	1000	35	6	77,5	1035	1000	30x2	60	7
K1849.3001500286	알루미늄	검정	산화 처리	열가소성	시그널 녹색 RAL 6032	150	35	6	77,5	185	1000	30x2	60	7
K1849.3001800286	알루미늄	검정	산화 처리	열가소성	시그널 녹색 RAL 6032	180	35	6	77,5	215	1000	30x2	60	7
K1849.3002000286	알루미늄	검정	산화 처리	열가소성	시그널 녹색 RAL 6032	200	35	6	77,5	235	1000	30x2	60	7
K1849.3002500286	알루미늄	검정	산화 처리	열가소성	시그널 녹색 RAL 6032	250	35	6	77,5	285	1000	30x2	60	7
K1849.3003000286	알루미늄	검정	산화 처리	열가소성	시그널 녹색 RAL 6032	300	35	6	77,5	335	1000	30x2	60	7
K1849.3003500286	알루미늄	검정	산화 처리	열가소성	시그널 녹색 RAL 6032	350	35	6	77,5	385	1000	30x2	60	7
K1849.3004000286	알루미늄	검정	산화 처리	열가소성	시그널 녹색 RAL 6032	400	35	6	77,5	435	1000	30x2	60	7
K1849.3005000286	알루미늄	검정	산화 처리	열가소성	시그널 녹색 RAL 6032	500	35	6	77,5	535	1000	30x2	60	7
K1849.3006000286	알루미늄	검정	산화 처리	열가소성	시그널 녹색 RAL 6032	600	35	6	77,5	635	1000	30x2	60	7
K1849.3007000286	알루미늄	검정	산화 처리	열가소성	시그널 녹색 RAL 6032	700	35	6	77,5	735	1000	30x2	60	7
K1849.3008000286	알루미늄	검정	산화 처리	열가소성	시그널 녹색 RAL 6032	800	35	6	77,5	835	1000	30x2	60	7
K1849.3009000286	알루미늄	검정	산화 처리	열가소성	시그널 녹색 RAL 6032	900	35	6	77,5	935	1000	30x2	60	7
K1849.3010000286	알루미늄	검정	산화 처리	열가소성	시그널 녹색 RAL 6032	1000	35	6	77,5	1035	1000	30x2	60	7
K1849.3001500386	스테인레스 스틸	-	연마	열가소성	시그널 녹색 RAL 6032	150	35	6	77,5	185	1000	30x2	60	7
K1849.3001800386	스테인레스 스틸	-	연마	열가소성	시그널 녹색 RAL 6032	180	35	6	77,5	215	1000	30x2	60	7
K1849.3002000386	스테인레스 스틸	-	연마	열가소성	시그널 녹색 RAL 6032	200	35	6	77,5	235	1000	30x2	60	7
K1849.3002500386	스테인레스 스틸	-	연마	열가소성	시그널 녹색 RAL 6032	250	35	6	77,5	285	1000	30x2	60	7
K1849.3003000386	스테인레스 스틸	-	연마	열가소성	시그널 녹색 RAL 6032	300	35	6	77,5	335	1000	30x2	60	7
K1849.3003500386	스테인레스 스틸	-	연마	열가소성	시그널 녹색 RAL 6032	350	35	6	77,5	385	1000	30x2	60	7
K1849.3004000386	스테인레스 스틸	-	연마	열가소성	시그널 녹색 RAL 6032	400	35	6	77,5	435	1000	30x2	60	7
K1849.3005000386	스테인레스 스틸	-	연마	열가소성	시그널 녹색 RAL 6032	500	35	6	77,5	535	1000	30x2	60	7
K1849.3006000386	스테인레스 스틸	-	연마	열가소성	시그널 녹색 RAL 6032	600	35	6	77,5	635	1000	30x2	60	7
K1849.3007000386	스테인레스 스틸	-	연마	열가소성	시그널 녹색 RAL 6032	700	35	6	77,5	735	1000	30x2	60	7
K1849.3008000386	스테인레스 스틸	-	연마	열가소성	시그널 녹색 RAL 6032	800	35	6	77,5	835	1000	30x2	60	7
K1849.3009000386	스테인레스 스틸	-	연마	열가소성	시그널 녹색 RAL 6032	900	35	6	77,5	935	1000	30x2	60	7
K1849.3010000386	스테인레스 스틸	-	연마	열가소성	시그널 녹색 RAL 6032	1000	35	6	77,5	1035	1000	30x2	60	7
K1849.3001500187	알루미늄	베이지	산화 처리	열가소성	신호등 파랑 RAL 5017	150	35	6	77,5	185	1000	30x2	60	7
K1849.3001800187	알루미늄	베이지	산화 처리	열가소성	신호등 파랑 RAL 5017	180	35	6	77,5	215	1000	30x2	60	7
K1849.3002000187	알루미늄	베이지	산화 처리	열가소성	신호등 파랑 RAL 5017	200	35	6	77,5	235	1000	30x2	60	7
K1849.3002500187	알루미늄	베이지	산화 처리	열가소성	신호등 파랑 RAL 5017	250	35	6	77,5	285	1000	30x2	60	7
K1849.3003000187	알루미늄	베이지	산화 처리	열가소성	신호등 파랑 RAL 5017	300	35	6	77,5	335	1000	30x2	60	7
K1849.3003500187	알루미늄	베이지	산화 처리	열가소성	신호등 파랑 RAL 5017	350	35	6	77,5	385	1000	30x2	60	7
K1849.3004000187	알루미늄	베이지	산화 처리	열가소성	신호등 파랑 RAL 5017	400	35	6	77,5	435	1000	30x2	60	7
K1849.3005000187	알루미늄	베이지	산화 처리	열가소성	신호등 파랑 RAL 5017	500	35	6	77,5	535	1000	30x2	60	7
K1849.3006000187	알루미늄	베이지	산화 처리	열가소성	신호등 파랑 RAL 5017	600	35	6	77,5	635	1000	30x2	60	7
K1849.3007000187	알루미늄	베이지	산화 처리	열가소성	신호등 파랑 RAL 5017	700	35	6	77,5	735	1000	30x2	60	7
K1849.3008000187	알루미늄	베이지	산화 처리	열가소성	신호등 파랑 RAL 5017	800	35	6	77,5	835	1000	30x2	60	7
K1849.3009000187	알루미늄	베이지	산화 처리	열가소성	신호등 파랑 RAL 5017	900	35	6	77,5	935	1000	30x2	60	7
K1849.3010000187	알루미늄	베이지	산화 처리	열가소성	신호등 파랑 RAL 5017	1000	35	6	77,5	1035	1000	30x2	60	7
K1849.3001500287	알루미늄	검정	산화 처리	열가소성	신호등 파랑 RAL 5017	150	35	6	77,5	185	1000	30x2	60	7
K1849.3001800287	알루미늄	검정	산화 처리	열가소성	신호등 파랑 RAL 5017	180	35	6	77,5	215	1000	30x2	60	7
K1849.3002000287	알루미늄	검정	산화 처리	열가소성	신호등 파랑 RAL 5017	200	35	6	77,5	235	1000	30x2	60	7
K1849.3002500287	알루미늄	검정	산화 처리	열가소성	신호등 파랑 RAL 5017	250	35	6	77,5	285	1000	30x2	60	7
K1849.3003000287	알루미늄	검정	산화 처리	열가소성	신호등 파랑 RAL 5017	300	35	6	77,5	335	1000	30x2	60	7
K1849.3003500287	알루미늄	검정	산화 처리	열가소성	신호등 파랑 RAL 5017	350	35	6	77,5	385	1000	30x2	60	7
K1849.3004000287	알루미늄	검정	산화 처리	열가소성	신호등 파랑 RAL 5017	400	35	6	77,5	435	1000	30x2	60	7
K1849.3005000287	알루미늄	검정	산화 처리	열가소성	신호등 파랑 RAL 5017	500	35	6	77,5	535	1000	30x2	60	7
K1849.3006000287	알루미늄	검정	산화 처리	열가소성	신호등 파랑 RAL 5017	600	35	6	77,5	635	1000	30x2	60	7
K1849.3007000287	알루미늄	검정	산화 처리	열가소성	신호등 파랑 RAL 5017	700	35	6	77,5	735	1000	30x2	60	7
K1849.3008000287	알루미늄	검정	산화 처리	열가소성	신호등 파랑 RAL 5017	800	35	6	77,5	835	1000	30x2	60	7
K1849.3009000287	알루미늄	검정	산화 처리	열가소성	신호등 파랑 RAL 5017	900	35	6	77,5	935	1000	30x2	60	7
K1849.3010000287	알루미늄	검정	산화 처리	열가소성	신호등 파랑 RAL 5017	1000	35	6	77,5	1035	1000	30x2	60	7
K1849.3001500387	스테인레스 스틸	-	연마	열가소성	신호등 파랑 RAL 5017	150	35	6	77,5	185	1000	30x2	60	7
K1849.3001800387	스테인레스 스틸	-	연마	열가소성	신호등 파랑 RAL 5017	180	35	6	77,5	215	1000	30x2	60	7
K1849.3002000387	스테인레스 스틸	-	연마	열가소성	신호등 파랑 RAL 5017	200	35	6	77,5	235	1000	30x2	60	7
K1849.3002500387	스테인레스 스틸	-	연마	열가소성	신호등 파랑 RAL 5017	250	35	6	77,5	285	1000	30x2	60	7

© HEINRICH KIPP WERK GmbH & Co. KG

플라스틱 그립이 있는 알루미늄 또는 스테인리스 스틸 튜브 그립

품목 요약

주문 번호	본체 재질	본체 색상	표면 기본 몸체	구성품 재질	구성품 색상	A	B	D	H	L	하중 N	B1	H2	S max.
K1849.3003000387	스테인레스 스틸	-	연마	열가소성	신호등 파랑 RAL 5017	300	35	6	77,5	335	1000	30x2	60	7
K1849.3003500387	스테인레스 스틸	-	연마	열가소성	신호등 파랑 RAL 5017	350	35	6	77,5	385	1000	30x2	60	7
K1849.3004000387	스테인레스 스틸	-	연마	열가소성	신호등 파랑 RAL 5017	400	35	6	77,5	435	1000	30x2	60	7
K1849.3005000387	스테인레스 스틸	-	연마	열가소성	신호등 파랑 RAL 5017	500	35	6	77,5	535	1000	30x2	60	7
K1849.3006000387	스테인레스 스틸	-	연마	열가소성	신호등 파랑 RAL 5017	600	35	6	77,5	635	1000	30x2	60	7
K1849.3007000387	스테인레스 스틸	-	연마	열가소성	신호등 파랑 RAL 5017	700	35	6	77,5	735	1000	30x2	60	7
K1849.3008000387	스테인레스 스틸	-	연마	열가소성	신호등 파랑 RAL 5017	800	35	6	77,5	835	1000	30x2	60	7
K1849.3009000387	스테인레스 스틸	-	연마	열가소성	신호등 파랑 RAL 5017	900	35	6	77,5	935	1000	30x2	60	7
K1849.3010000387	스테인레스 스틸	-	연마	열가소성	신호등 파랑 RAL 5017	1000	35	6	77,5	1035	1000	30x2	60	7
K1849.3001500184	알루미늄	베이지	산화 처리	열가소성	신호등 빨강 RAL 3020	150	35	6	77,5	185	1000	30x2	60	7
K1849.3001800184	알루미늄	베이지	산화 처리	열가소성	신호등 빨강 RAL 3020	180	35	6	77,5	215	1000	30x2	60	7
K1849.3002000184	알루미늄	베이지	산화 처리	열가소성	신호등 빨강 RAL 3020	200	35	6	77,5	235	1000	30x2	60	7
K1849.3002500184	알루미늄	베이지	산화 처리	열가소성	신호등 빨강 RAL 3020	250	35	6	77,5	285	1000	30x2	60	7
K1849.3003000184	알루미늄	베이지	산화 처리	열가소성	신호등 빨강 RAL 3020	300	35	6	77,5	335	1000	30x2	60	7
K1849.3003500184	알루미늄	베이지	산화 처리	열가소성	신호등 빨강 RAL 3020	350	35	6	77,5	385	1000	30x2	60	7
K1849.3004000184	알루미늄	베이지	산화 처리	열가소성	신호등 빨강 RAL 3020	400	35	6	77,5	435	1000	30x2	60	7
K1849.3005000184	알루미늄	베이지	산화 처리	열가소성	신호등 빨강 RAL 3020	500	35	6	77,5	535	1000	30x2	60	7
K1849.3006000184	알루미늄	베이지	산화 처리	열가소성	신호등 빨강 RAL 3020	600	35	6	77,5	635	1000	30x2	60	7
K1849.3007000184	알루미늄	베이지	산화 처리	열가소성	신호등 빨강 RAL 3020	700	35	6	77,5	735	1000	30x2	60	7
K1849.3008000184	알루미늄	베이지	산화 처리	열가소성	신호등 빨강 RAL 3020	800	35	6	77,5	835	1000	30x2	60	7
K1849.3009000184	알루미늄	베이지	산화 처리	열가소성	신호등 빨강 RAL 3020	900	35	6	77,5	935	1000	30x2	60	7
K1849.3010000184	알루미늄	베이지	산화 처리	열가소성	신호등 빨강 RAL 3020	1000	35	6	77,5	1035	1000	30x2	60	7
K1849.3001500284	알루미늄	검정	산화 처리	열가소성	신호등 빨강 RAL 3020	150	35	6	77,5	185	1000	30x2	60	7
K1849.3001800284	알루미늄	검정	산화 처리	열가소성	신호등 빨강 RAL 3020	180	35	6	77,5	215	1000	30x2	60	7
K1849.3002000284	알루미늄	검정	산화 처리	열가소성	신호등 빨강 RAL 3020	200	35	6	77,5	235	1000	30x2	60	7
K1849.3002500284	알루미늄	검정	산화 처리	열가소성	신호등 빨강 RAL 3020	250	35	6	77,5	285	1000	30x2	60	7
K1849.3003000284	알루미늄	검정	산화 처리	열가소성	신호등 빨강 RAL 3020	300	35	6	77,5	335	1000	30x2	60	7
K1849.3003500284	알루미늄	검정	산화 처리	열가소성	신호등 빨강 RAL 3020	350	35	6	77,5	385	1000	30x2	60	7
K1849.3004000284	알루미늄	검정	산화 처리	열가소성	신호등 빨강 RAL 3020	400	35	6	77,5	435	1000	30x2	60	7
K1849.3005000284	알루미늄	검정	산화 처리	열가소성	신호등 빨강 RAL 3020	500	35	6	77,5	535	1000	30x2	60	7
K1849.3006000284	알루미늄	검정	산화 처리	열가소성	신호등 빨강 RAL 3020	600	35	6	77,5	635	1000	30x2	60	7
K1849.3007000284	알루미늄	검정	산화 처리	열가소성	신호등 빨강 RAL 3020	700	35	6	77,5	735	1000	30x2	60	7
K1849.3008000284	알루미늄	검정	산화 처리	열가소성	신호등 빨강 RAL 3020	800	35	6	77,5	835	1000	30x2	60	7
K1849.3009000284	알루미늄	검정	산화 처리	열가소성	신호등 빨강 RAL 3020	900	35	6	77,5	935	1000	30x2	60	7
K1849.3010000284	알루미늄	검정	산화 처리	열가소성	신호등 빨강 RAL 3020	1000	35	6	77,5	1035	1000	30x2	60	7
K1849.3001500384	스테인레스 스틸	-	연마	열가소성	신호등 빨강 RAL 3020	150	35	6	77,5	185	1000	30x2	60	7
K1849.3001800384	스테인레스 스틸	-	연마	열가소성	신호등 빨강 RAL 3020	180	35	6	77,5	215	1000	30x2	60	7
K1849.3002000384	스테인레스 스틸	-	연마	열가소성	신호등 빨강 RAL 3020	200	35	6	77,5	235	1000	30x2	60	7
K1849.3002500384	스테인레스 스틸	-	연마	열가소성	신호등 빨강 RAL 3020	250	35	6	77,5	285	1000	30x2	60	7
K1849.3003000384	스테인레스 스틸	-	연마	열가소성	신호등 빨강 RAL 3020	300	35	6	77,5	335	1000	30x2	60	7
K1849.3003500384	스테인레스 스틸	-	연마	열가소성	신호등 빨강 RAL 3020	350	35	6	77,5	385	1000	30x2	60	7
K1849.3004000384	스테인레스 스틸	-	연마	열가소성	신호등 빨강 RAL 3020	400	35	6	77,5	435	1000	30x2	60	7
K1849.3005000384	스테인레스 스틸	-	연마	열가소성	신호등 빨강 RAL 3020	500	35	6	77,5	535	1000	30x2	60	7
K1849.3006000384	스테인레스 스틸	-	연마	열가소성	신호등 빨강 RAL 3020	600	35	6	77,5	635	1000	30x2	60	7
K1849.3007000384	스테인레스 스틸	-	연마	열가소성	신호등 빨강 RAL 3020	700	35	6	77,5	735	1000	30x2	60	7
K1849.3008000384	스테인레스 스틸	-	연마	열가소성	신호등 빨강 RAL 3020	800	35	6	77,5	835	1000	30x2	60	7
K1849.3009000384	스테인레스 스틸	-	연마	열가소성	신호등 빨강 RAL 3020	900	35	6	77,5	935	1000	30x2	60	7
K1849.3010000384	스테인레스 스틸	-	연마	열가소성	신호등 빨강 RAL 3020	1000	35	6	77,5	1035	1000	30x2	60	7
K1849.3001500188	알루미늄	베이지	산화 처리	열가소성	연한 회색 RAL 7035	150	35	6	77,5	185	1000	30x2	60	7
K1849.3001800188	알루미늄	베이지	산화 처리	열가소성	연한 회색 RAL 7035	180	35	6	77,5	215	1000	30x2	60	7
K1849.3002000188	알루미늄	베이지	산화 처리	열가소성	연한 회색 RAL 7035	200	35	6	77,5	235	1000	30x2	60	7
K1849.3002500188	알루미늄	베이지	산화 처리	열가소성	연한 회색 RAL 7035	250	35	6	77,5	285	1000	30x2	60	7
K1849.3003000188	알루미늄	베이지	산화 처리	열가소성	연한 회색 RAL 7035	300	35	6	77,5	335	1000	30x2	60	7
K1849.3003500188	알루미늄	베이지	산화 처리	열가소성	연한 회색 RAL 7035	350	35	6	77,5	385	1000	30x2	60	7
K1849.3004000188	알루미늄	베이지	산화 처리	열가소성	연한 회색 RAL 7035	400	35	6	77,5	435	1000	30x2	60	7
K1849.3005000188	알루미늄	베이지	산화 처리	열가소성	연한 회색 RAL 7035	500	35	6	77,5	535	1000	30x2	60	7
K1849.3006000188	알루미늄	베이지	산화 처리	열가소성	연한 회색 RAL 7035	600	35	6	77,5	635	1000	30x2	60	7
K1849.3007000188	알루미늄	베이지	산화 처리	열가소성	연한 회색 RAL 7035	700	35	6	77,5	735	1000	30x2	60	7
K1849.3008000188	알루미늄	베이지	산화 처리	열가소성	연한 회색 RAL 7035	800	35	6	77,5	835	1000	30x2	60	7
K1849.3009000188	알루미늄	베이지	산화 처리	열가소성	연한 회색 RAL 7035	900	35	6	77,5	935	1000	30x2	60	7
K1849.3010000188	알루미늄	베이지	산화 처리	열가소성	연한 회색 RAL 7035	1000	35	6	77,5	1035	1000	30x2	60	7
K1849.3001500288	알루미늄	검정	산화 처리	열가소성	연한 회색 RAL 7035	150	35	6	77,5	185	1000	30x2	60	7

© HEINRICH KIPP WERK GmbH & Co. KG

플라스틱 그립이 있는 알루미늄 또는 스테인리스 스틸 튜브 그립

품목 요약

주문 번호	본체 재질	본체 색상	표면 기본 몸체	구성품 재질	구성품 색상	A	B	D	H	L	하중 N	B1	H2	S max.
K1849.3001800288	알루미늄	검정	산화 처리	열가소성	연한 회색 RAL 7035	180	35	6	77,5	215	1000	30x2	60	7
K1849.3002000288	알루미늄	검정	산화 처리	열가소성	연한 회색 RAL 7035	200	35	6	77,5	235	1000	30x2	60	7
K1849.3002500288	알루미늄	검정	산화 처리	열가소성	연한 회색 RAL 7035	250	35	6	77,5	285	1000	30x2	60	7
K1849.3003000288	알루미늄	검정	산화 처리	열가소성	연한 회색 RAL 7035	300	35	6	77,5	335	1000	30x2	60	7
K1849.3003500288	알루미늄	검정	산화 처리	열가소성	연한 회색 RAL 7035	350	35	6	77,5	385	1000	30x2	60	7
K1849.3004000288	알루미늄	검정	산화 처리	열가소성	연한 회색 RAL 7035	400	35	6	77,5	435	1000	30x2	60	7
K1849.3005000288	알루미늄	검정	산화 처리	열가소성	연한 회색 RAL 7035	500	35	6	77,5	535	1000	30x2	60	7
K1849.3006000288	알루미늄	검정	산화 처리	열가소성	연한 회색 RAL 7035	600	35	6	77,5	635	1000	30x2	60	7
K1849.3007000288	알루미늄	검정	산화 처리	열가소성	연한 회색 RAL 7035	700	35	6	77,5	735	1000	30x2	60	7
K1849.3008000288	알루미늄	검정	산화 처리	열가소성	연한 회색 RAL 7035	800	35	6	77,5	835	1000	30x2	60	7
K1849.3009000288	알루미늄	검정	산화 처리	열가소성	연한 회색 RAL 7035	900	35	6	77,5	935	1000	30x2	60	7
K1849.3010000288	알루미늄	검정	산화 처리	열가소성	연한 회색 RAL 7035	1000	35	6	77,5	1035	1000	30x2	60	7
K1849.3001500388	스테인레스 스틸	-	연마	열가소성	연한 회색 RAL 7035	150	35	6	77,5	185	1000	30x2	60	7
K1849.3001800388	스테인레스 스틸	-	연마	열가소성	연한 회색 RAL 7035	180	35	6	77,5	215	1000	30x2	60	7
K1849.3002000388	스테인레스 스틸	-	연마	열가소성	연한 회색 RAL 7035	200	35	6	77,5	235	1000	30x2	60	7
K1849.3002500388	스테인레스 스틸	-	연마	열가소성	연한 회색 RAL 7035	250	35	6	77,5	285	1000	30x2	60	7
K1849.3003000388	스테인레스 스틸	-	연마	열가소성	연한 회색 RAL 7035	300	35	6	77,5	335	1000	30x2	60	7
K1849.3003500388	스테인레스 스틸	-	연마	열가소성	연한 회색 RAL 7035	350	35	6	77,5	385	1000	30x2	60	7
K1849.3004000388	스테인레스 스틸	-	연마	열가소성	연한 회색 RAL 7035	400	35	6	77,5	435	1000	30x2	60	7
K1849.3005000388	스테인레스 스틸	-	연마	열가소성	연한 회색 RAL 7035	500	35	6	77,5	535	1000	30x2	60	7
K1849.3006000388	스테인레스 스틸	-	연마	열가소성	연한 회색 RAL 7035	600	35	6	77,5	635	1000	30x2	60	7
K1849.3007000388	스테인레스 스틸	-	연마	열가소성	연한 회색 RAL 7035	700	35	6	77,5	735	1000	30x2	60	7
K1849.3008000388	스테인레스 스틸	-	연마	열가소성	연한 회색 RAL 7035	800	35	6	77,5	835	1000	30x2	60	7
K1849.3009000388	스테인레스 스틸	-	연마	열가소성	연한 회색 RAL 7035	900	35	6	77,5	935	1000	30x2	60	7
K1849.3010000388	스테인레스 스틸	-	연마	열가소성	연한 회색 RAL 7035	1000	35	6	77,5	1035	1000	30x2	60	7

© HEINRICH KIPP WERK GmbH & Co. KG