포지셔닝 어댑터, 플랜지, 스테인리스 스틸 공압식

품목 설명/제품 이미지

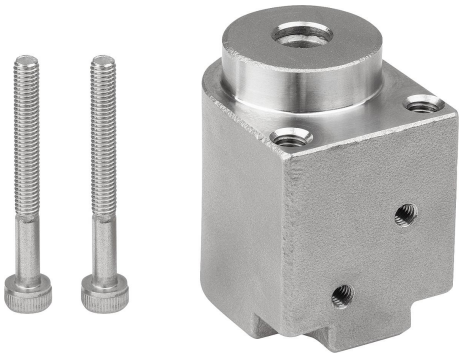

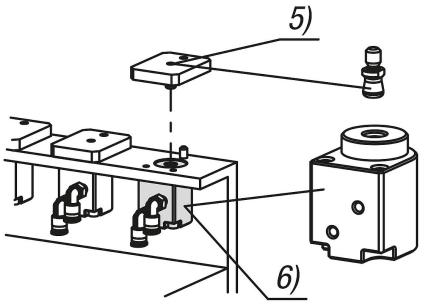

설명

제품 설명:
고정은 압축 공기에 의해 이루어집니다. 압축 공기가 약해지면 스프링에 의해 계속 고정됩니다.
압축 공기를 사용하여 포지셔닝 어댑터를 해제하려면 6Nm의 스프링력을 극복해야 합니다.

재질:
기본 몸체, 스테인리스 스틸.
실링, NBR.

표면 마무리:
스테인리스 스틸, 자연적 마무리.

주문 정보:
밑면으로부터 고정하는데 사용되는 실린더 헤드 나사 M3x28은 공급 내역에 포함됩니다.
윗면으로부터 고정하는데 사용되는 실린더 헤드 나사 M4는 공급 내역에 포함되지 않습니다.

정보:
디스크 두께 6mm의 조립 치수.
기재된 클램핑 및 클램핑 파워는 0.5Mpa의 작동 압력을 기준으로 합니다.
여러 개의 포지셔닝 유닛을 사용하는 경우 ±0.1mm의 거리 허용 오차를 넘어서는 안됩니다.
반복 정확도는 ±0.2mm입니다.

액세서리:
클램핑 핀 K1564.

도면 설명:
1) "고정" 연결부
2) "해제" 연결부
3) 실린더 헤드 나사 M3
4) 실린더 헤드 나사 M4
5) 클램핑 핀
6) 포지셔닝 어댑터

© HEINRICH KIPP WERK GmbH & Co. KG

포지셔닝 어댑터, 플랜지, 스테인리스 스틸 공압식

도면

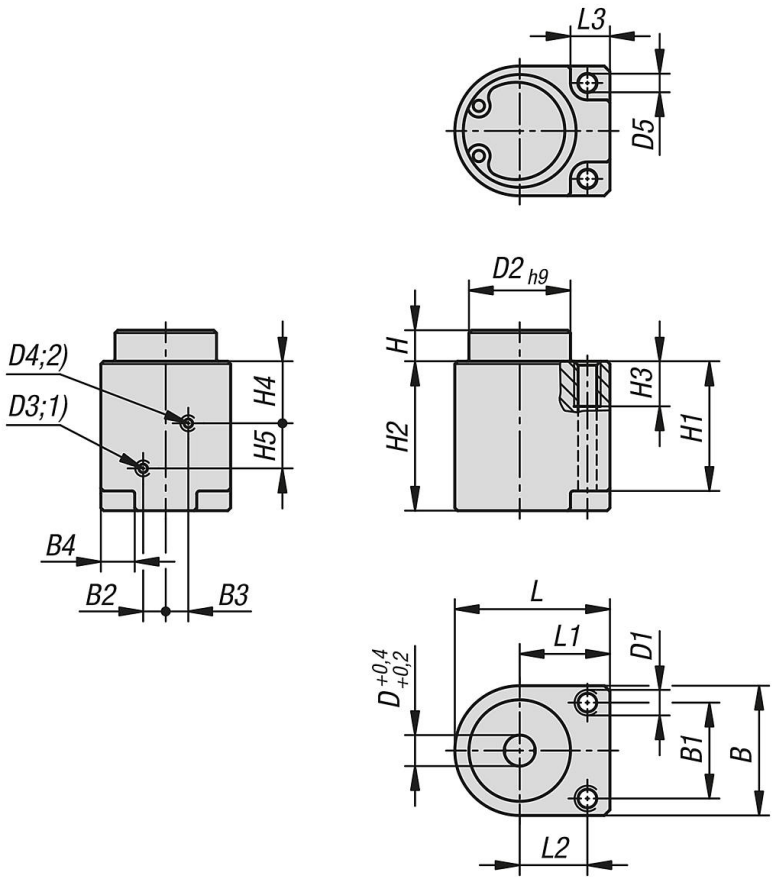

조립 지침:

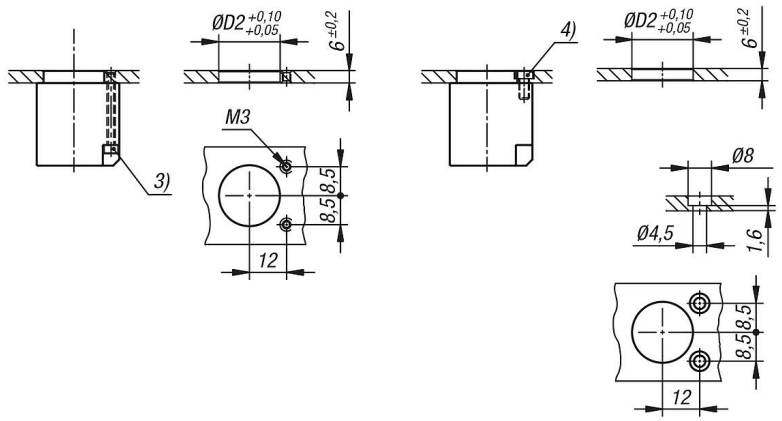

품목 요약

포지셔닝 어댑터, 플랜지, 스테인리스 스틸, 공압식

주문 번호	B	B1	B2	B3	B4	D	D1	D2	D3	D4	D5	H	H1	H2
K1741.0618	23	17	4	4	6	6	M4	18	M3	M3	3,3	5,5	23	26,5

주문 번호	H3	H4	H5	L	L1	L2	L3	작동 압력 MPa	F=클램핑력N (공압식으로 클램핑됨)	F1=클램핑력N (스프링으로 클램핑됨)	지탱력 N
K1741.0618	8	11	8	27,5	16	12	7	0,3 - 0,7	40	6	100

© HEINRICH KIPP WERK GmbH & Co. KG

포지셔닝 어댑터, 플랜지, 스테인리스 스틸 공압식

품목 요약

© HEINRICH KIPP WERK GmbH & Co. KG