강판 스위벨 캐스터 및 고정 캐스터 위행 분야용

품목 설명/제품 이미지

설명

재질:
강판 소재 하우징.
고급 열가소성 폴리우레탄 소재 휠.
고급 폴리아미드 소재 휠 본체.

표면 마무리:
하우징, 프레스됨. 턴테이블에 이중 볼 베어링이 있는 스위벨 캐스터 하우징. 슬라이딩 베어링 포함 휠.

정보:
휠 축, 나사 체결됨.
마운팅 플레이트 포함 스위벨 캐스터 및 고정 캐스터.

이용:
화물이 엄격한 위생 규정이 있는 지역에서 낮은 소음으로 최대로 용이하게 운반될 수 있습니다.

온도 범위:
-20 °C - +70 °C

© HEINRICH KIPP WERK GmbH & Co. KG

강판 스위벨 캐스터 및 고정 캐스터 위행 분야용

도면

스위벨 캐스터

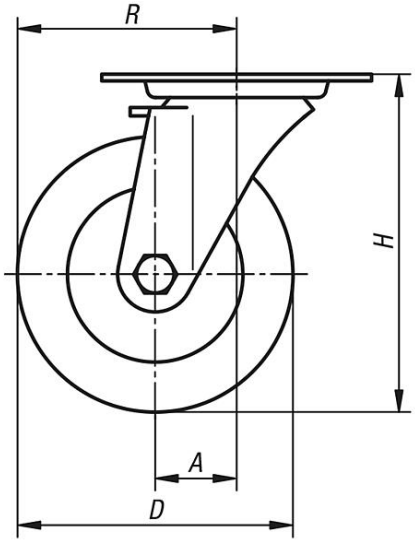

고정 캐스터

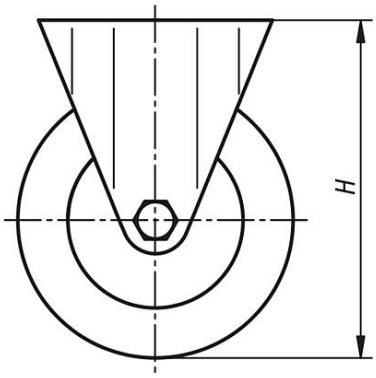

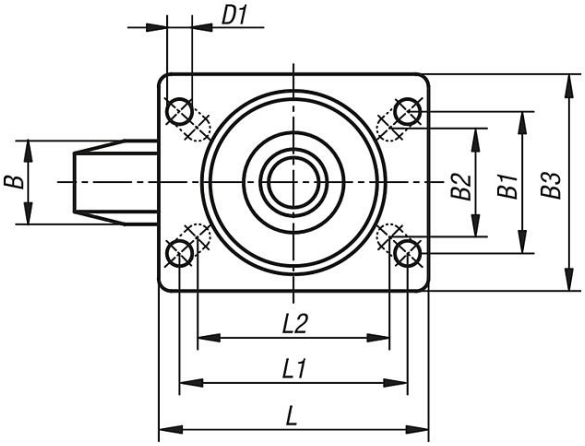

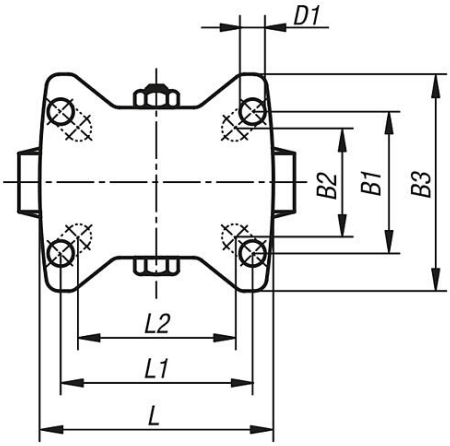

턴테이블 베어링:

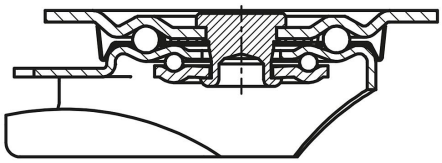

품목 요약

위행 분야용 강판 스위벨 캐스터 및 고정 캐스터

주문 번호	설명	모델 1	휠 베어링	A	B	B1	B2	B3	D	D1	H	L	L1	L2	R	지탱력 kg
K1775.111000351	고정 캐스터	로킹 시스템 미포함	슬라이딩 베어링	-	35	60	55	85	100	9	125	100	80	76	-	200
K1775.111250401	고정 캐스터	로킹 시스템 미포함	슬라이딩 베어링	-	40	60	55	85	125	9	150	100	80	76	-	250
K1775.111600451	고정 캐스터	로킹 시스템 미포함	슬라이딩 베어링	-	45	80	75	110	160	11	195	140	105	-	-	400
K1775.112000501	고정 캐스터	로킹 시스템 미포함	슬라이딩 베어링	-	50	80	75	110	200	11	235	140	105	-	-	400
K1775.11100035	스위벨 캐스터	로킹 시스템 미포함	슬라이딩 베어링	36	35	60	55	85	100	9	125	100	80	76	86	200
K1775.11125040	스위벨 캐스터	로킹 시스템 미포함	슬라이딩 베어링	40	40	60	55	85	125	9	150	100	80	76	102,5	250
K1775.11160045	스위벨 캐스터	로킹 시스템 미포함	슬라이딩 베어링	60	45	80	75	110	160	11	195	140	105	-	140	400

© HEINRICH KIPP WERK GmbH & Co. KG

강판 스위벨 캐스터 및 고정 캐스터 위행 분야용

품목 요약

주문 번호	설명	모델 1	휠 베어링	A	B	B1	B2	B3	D	D1	H	L	L1	L2	R	지탱력 kg
K1775.11200050	스위벨 캐스터	로킹 시스템 미포함	슬라이딩 베어링	65	50	80	75	110	200	11	235	140	105	-	165	400
K1775.111000352	스위벨 캐스터	stop-fix 로킹 시스템 포함	슬라이딩 베어링	36	35	60	55	85	100	9	125	100	80	76	86	200
K1775.111250402	스위벨 캐스터	stop-fix 로킹 시스템 포함	슬라이딩 베어링	40	40	60	55	85	125	9	150	100	80	76	102,5	250
K1775.111600452	스위벨 캐스터	stop-fix 로킹 시스템 포함	슬라이딩 베어링	60	45	80	75	110	160	11	195	140	105	-	140	400
K1775.112000502	스위벨 캐스터	stop-fix 로킹 시스템 포함	슬라이딩 베어링	65	50	80	75	110	200	11	235	140	105	-	165	400

© HEINRICH KIPP WERK GmbH & Co. KG