스틸 와이어 탄성 솔리드 고무 타이어가 있는 시트 스틸 스위벨 및 고정 캐스터, 고중량 사양

품목 설명/제품 이미지

설명

재질:
두꺼운 강판 소재 하우징, 스틸 와이어로 강화된 탄성 솔리드 고무 포함 휠. 스틸 용접 휠 본체

표면 마무리:
하우징, 프레스됨. 강화된 포크, 바닥 플레이트 및 중간 볼트 턴테이블에 이중 볼 베어링이 있는 스위벨 캐스터 하우징, 경화 처리된 베어링 쉘 포함. 정밀 볼 베어링 포함 휠.

정보:
이 롤러 및 휠은 진동과 충격에 특히 강하며 높은 내구성을 약속합니다. 휠 축, 나사 체결됨.

© HEINRICH KIPP WERK GmbH & Co. KG

스틸 와이어 탄성 솔리드 고무 타이어가 있는 시트 스틸 스위벨 및 고정 캐스터, 고중량 사양

도면

스위벨 캐스터

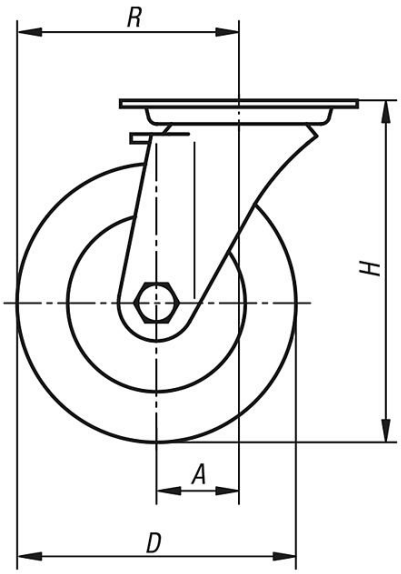

고정 캐스터

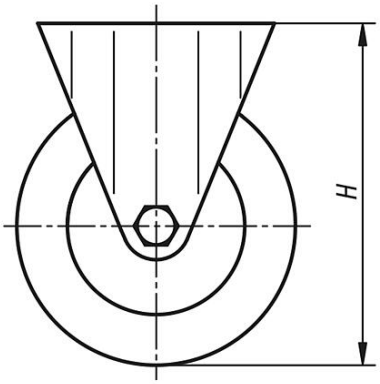

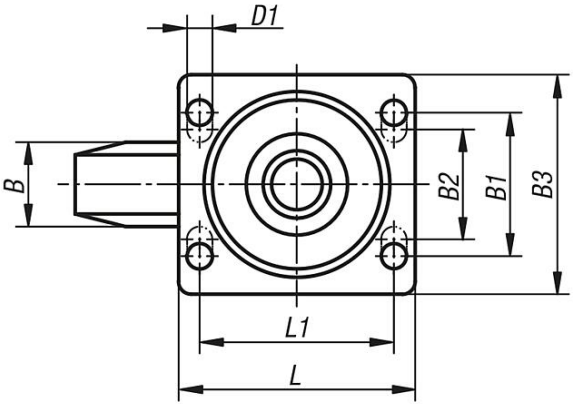

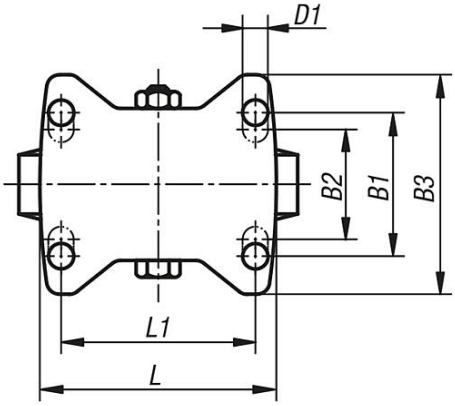

턴테이블 베어링:

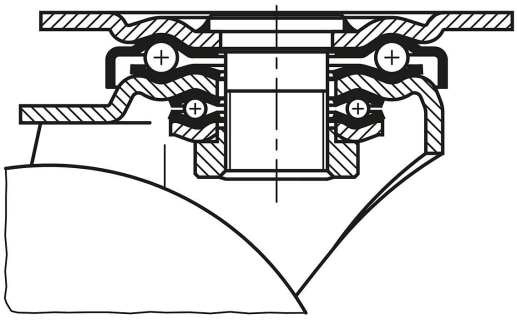

품목 요약

스틸 와이어 탄성 솔리드 고무 타이어가 있는 시트 스틸 스위벨 및 고정 캐스터, 고중량 사양

주문 번호	설명	모델 1	휠 베어링	A	B	B1	B2	B3	D	D1	H	L	L1	R	지탱력 kg
K1763.100401	고정 캐스터	로킹 시스템 미포함	볼 베어링	-	40	60	-	85	100	9	140	100	80	-	180
K1763.125501	고정 캐스터	로킹 시스템 미포함	볼 베어링	-	50	80	75	110	125	11	170	140	105	-	280
K1763.160501	고정 캐스터	로킹 시스템 미포함	볼 베어링	-	50	80	75	110	160	11	202	140	105	-	400

© HEINRICH KIPP WERK GmbH & Co. KG

스틸 와이어 탄성 솔리드 고무 타이어가 있는 시트 스틸 스위벨 및 고정 캐스터, 고중량 사양

품목 요약

주문 번호	설명	모델 1	휠 베어링	A	B	B1	B2	B3	D	D1	H	L	L1	R	지탱력 kg
K1763.200501	고정 캐스터	로킹 시스템 미포함	볼 베어링	-	50	80	75	110	200	11	245	140	105	-	500
K1763.250601	고정 캐스터	로킹 시스템 미포함	볼 베어링	-	60	80	75	110	250	11	295	140	105	-	700
K1763.10040	스위벨 캐스터	로킹 시스템 미포함	볼 베어링	45	40	60	-	85	100	9	140	100	80	95	180
K1763.12550	스위벨 캐스터	로킹 시스템 미포함	볼 베어링	55	50	80	75	110	125	11	170	140	105	117,5	280
K1763.16050	스위벨 캐스터	로킹 시스템 미포함	볼 베어링	65	50	80	75	110	160	11	202	140	105	145	400
K1763.20050	스위벨 캐스터	로킹 시스템 미포함	볼 베어링	70	50	80	75	110	200	11	245	140	105	170	500
K1763.25060	스위벨 캐스터	로킹 시스템 미포함	볼 베어링	82	60	80	75	110	250	11	295	140	105	207	700
K1763.100402	스위벨 캐스터	stop-top 로킹 시스템 포함	볼 베어링	45	40	60	-	85	100	9	140	100	80	95	180
K1763.125502	스위벨 캐스터	stop-top 로킹 시스템 포함	볼 베어링	55	50	80	75	110	125	11	170	140	105	117,5	280
K1763.160502	스위벨 캐스터	stop-top 로킹 시스템 포함	볼 베어링	65	50	80	75	110	160	11	202	140	105	145	400
K1763.200502	스위벨 캐스터	stop-top 로킹 시스템 포함	볼 베어링	70	50	80	75	110	200	11	245	140	105	170	500
K1763.250602	스위벨 캐스터	stop-top 로킹 시스템 포함	볼 베어링	82	60	80	75	110	250	11	295	140	105	207	700

© HEINRICH KIPP WERK GmbH & Co. KG