5축 클램핑 시스템 KIPPflexX 클램핑 조, 매끄러운

품목 설명/제품 이미지

5축 클램핑 시스템 KIPPflexX 클램핑력 그래프

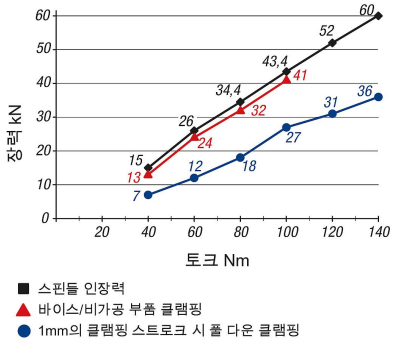

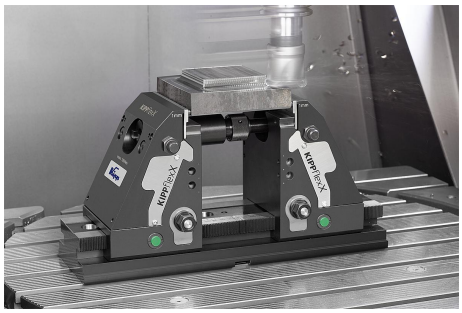

설명

제품 설명:
5축 클램핑 시스템 KIPPflexX는 안정성과 유연성이 높고 사용자 친화적입니다. 5축 클램핑 시스템 KIPPflexX는 풀 다운 클램프 또는 일반 클램프로 사용할 수 있습니다. 풀 다운 기능 사용 시 공작물을 ± 0.01mm의 반복 정확도로 클램핑 할 수 있습니다. 155/180mm의 공작물 클램핑 높이로 가공 시 접근성이 매우 뛰어납니다. 클램핑 너비는 크랭크 그립을 사용하여 사전 설정하여 준비 시간이 줄어듭니다. 또한 닫힌 기하학적 구조와 오염에 영향을 받지 않는 특징으로 유지보수 및 수리 시간이 최소화됩니다.

재질:
스틸.

표면 마무리:
베이스 플레이트 및 공작물 받침, 경화 처리.

정보:
추가 제품 정보는 사용 설명서에서 확인할 수 있습니다.

액추에이션 원리:
크랭크 그립을 통해 의 빠른 조정.

장점:
풀 다운 기능이 있는 센터링 클램프 또는 바이스로 사용.
크랭크 그립을 사용하여 간단하고 지속적인 클램핑 너비 조정.
5축 가공용으로 최적화된 클램핑 높이.
기계 테이블에 다양한 연결 옵션.

요청 시:
다양한 예비 부품, 더 큰 클램핑 너비.

공급 내역:
밑판 길이에 좌우, 사용 설명서 참조.

액세서리:
베이스 플레이트 K1556
핀이 있는 클램핑 조 K1557
핀이 있는 평평한 클램핑 척 조합 K1557
공작 가능한 클램핑 조 K0975
부착 스트립 K0974
확장 샤프트 K0990
원형 클램프 세트 K0989
스토퍼 세트 K0993
클램핑 핀 K0967.140250516, K0967.240250516
클램핑 조우 세트 K1008
T슬롯 너트 K0954.1814X20
피팅 나사 K0815.12065
소켓 헤드 스크류 K0869.12X60
토크 렌치 K1489.01

장력:
도표 참조

이용:

© HEINRICH KIPP WERK GmbH & Co. KG

5축 클램핑 시스템 KIPPflexX 클램핑 조, 매끄러운

품목 설명/제품 이미지

T-슬롯 테이블, 그리드 홀 및 영점 클램핑 시스템에 적합.
내측 마이크로미터 52/96/200mm인 영점 클램핑 시스템 위 사선 배열을 위한 치수 282,84mm.

오차:
클램핑 깊이가 >5mm에서 풀 다운 기능을 사용할 경우 반복 정확도는 ±0.01입니다.

도면

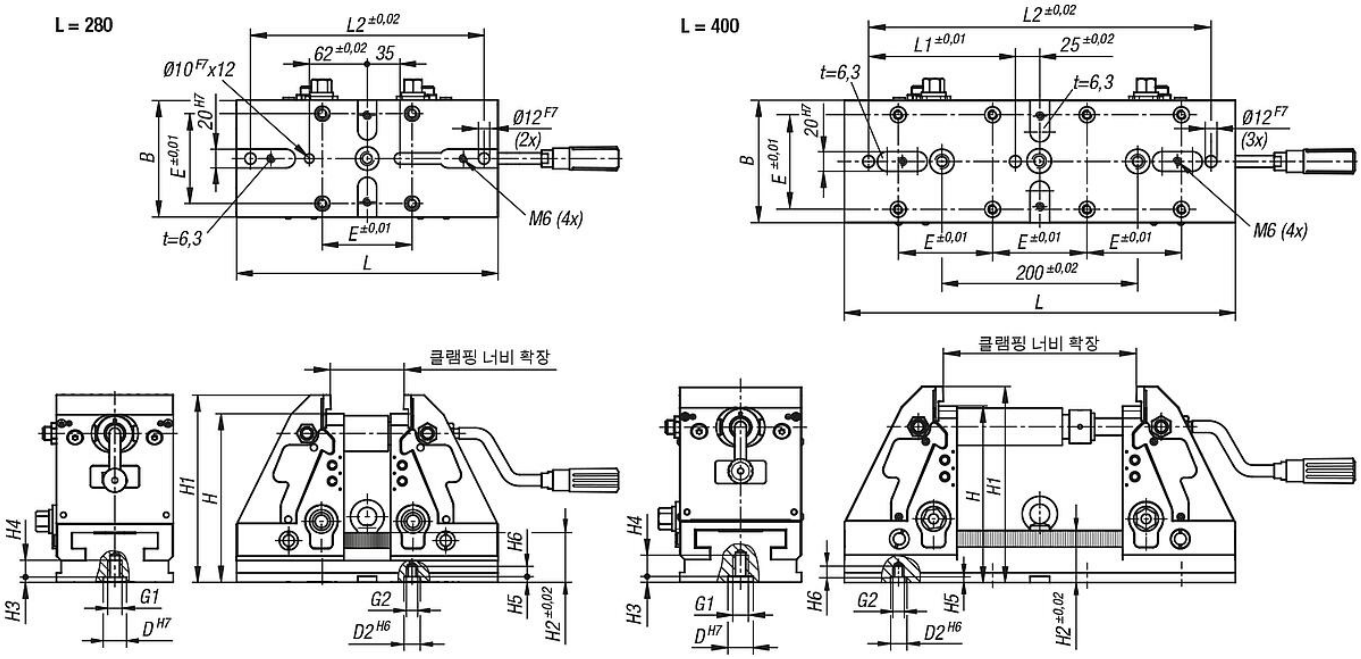

© HEINRICH KIPP WERK GmbH & Co. KG

5축 클램핑 시스템 KIPPflexX 클램핑 조, 매끄러운

도면

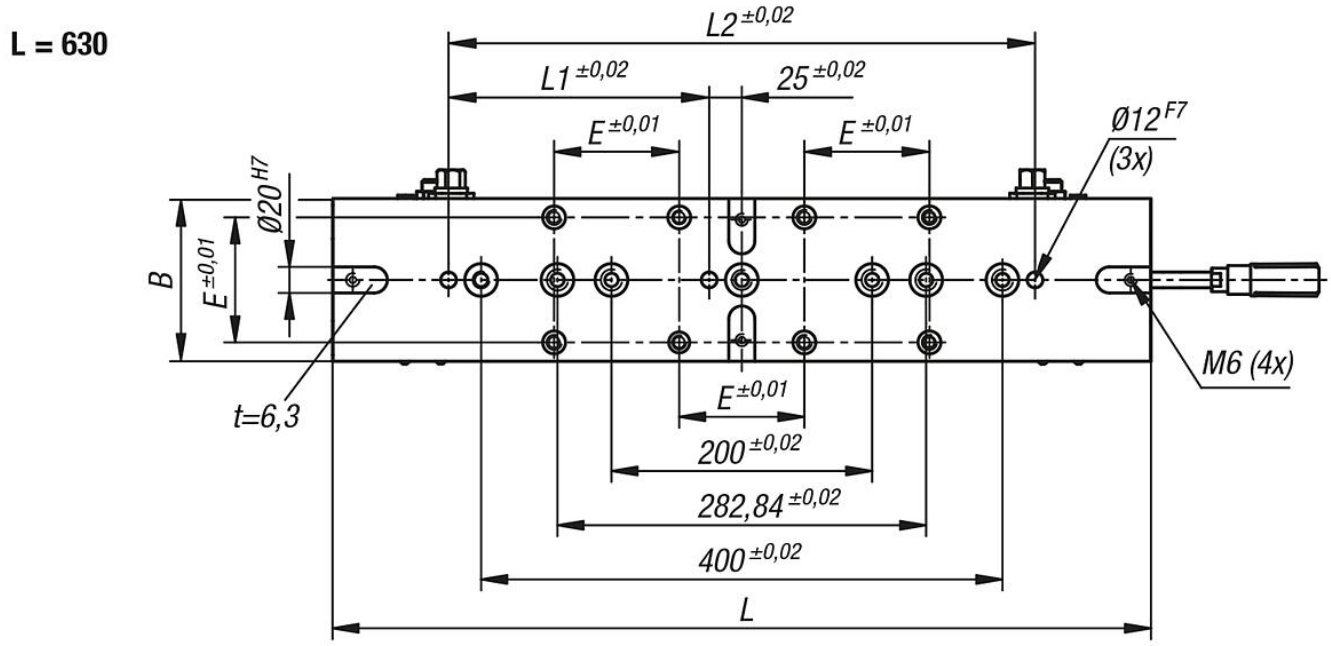

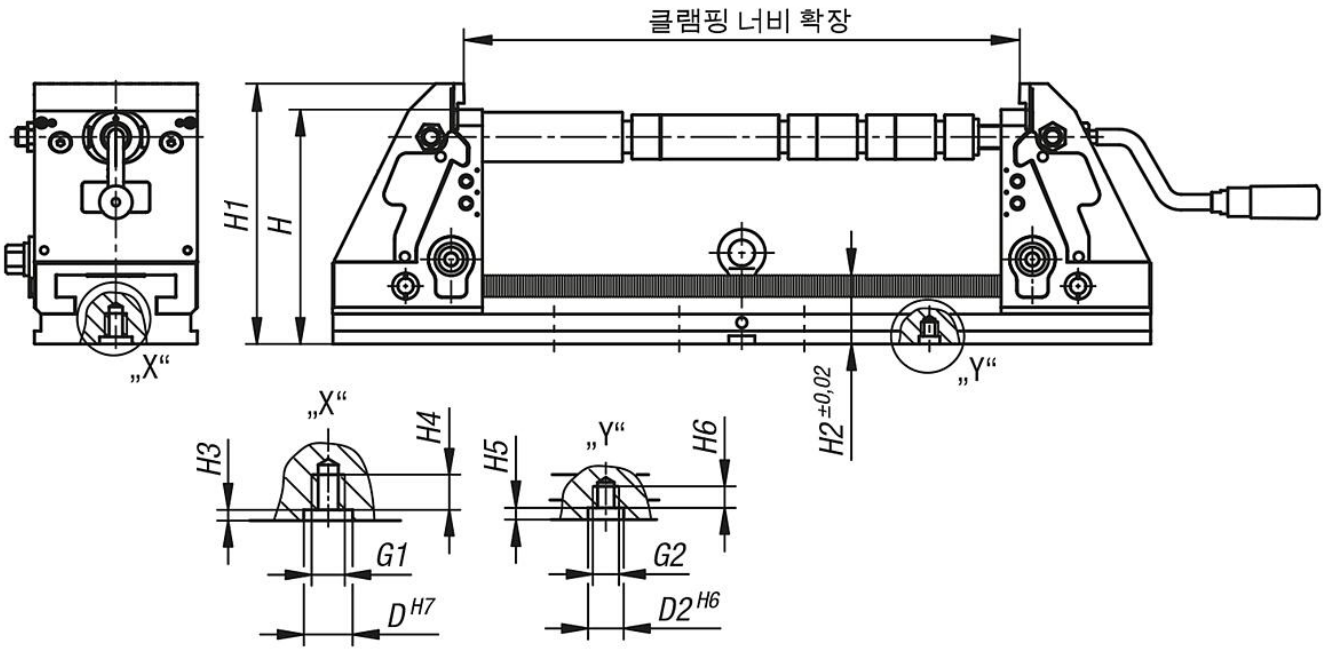

품목 요약

5축 클램핑 시스템 KIPPflexX 클램핑 조, 매끄러운

주문 번호	B	L	H	L1	L2	H1	H2	H3	H4	H5	H6	D	D2	E	G1	G2	클램핑 너비 확장	견인력 max. kN
K1555.122800901550	90	280	155	-	250	175	53	5,5	18	6	11	25H7	12H6	52	M12	M8	28-180	도표 참조
K1555.124000901550	90	400	155	150	350	175	53	5,5	18	6	11	25H7	12H6	52	M12	M8	28-300	도표 참조
K1555.122801251800	125	280	180	-	250	200	53	5,5	18	6	11	25H7	16H6	96	M12	M10	28-180	도표 참조
K1555.124001251800	125	400	180	150	350	200	53	5,5	18	6	11	25H7	16H6	96	M12	M10	28-300	도표 참조
K1555.126301251800	125	630	180	200	450	200	53	5,5	18	6	11	25H7	16H6	96	M12	M10	28-528	도표 참조

© HEINRICH KIPP WERK GmbH & Co. KG

5축 클램핑 시스템 KIPPflexX 클램핑 조, 매끄러운

품목 요약