마운트 부싱, 스테인리스 스틸, 볼 잠금 핀용, 플랜지 있음

품목 설명/제품 이미지

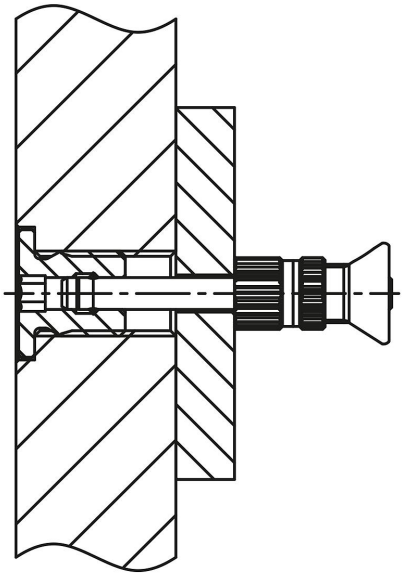

설명

재질:
스테인리스 스틸 1.4305.

표면 마무리:
무광택 처리.

정보:
볼 잠금 핀용 마운트 부싱은 볼 잠금 핀과 잠금 핀을 간편하고 신속하게 조립하는 데 적합합니다.
플랜지는 한 쪽에서 스토퍼 역할을 합니다.
육각 소켓이 드라이버로 작용합니다.

장점:
- 플랜지를 통해 정의된 나사 체결 깊이가 결정됩니다.
- 간편하고 안정적인 나사 체결.
- 각종 재료에 나사 체결 가능.
- 양면 사용 가능.

© HEINRICH KIPP WERK GmbH & Co. KG

마운트 부싱, 스테인리스 스틸, 볼 잠금 핀용, 플랜지 있음

품목 설명/제품 이미지

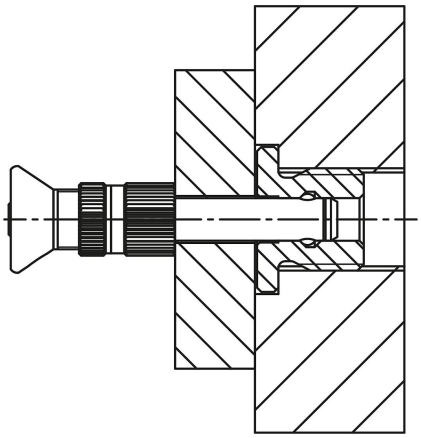

도면

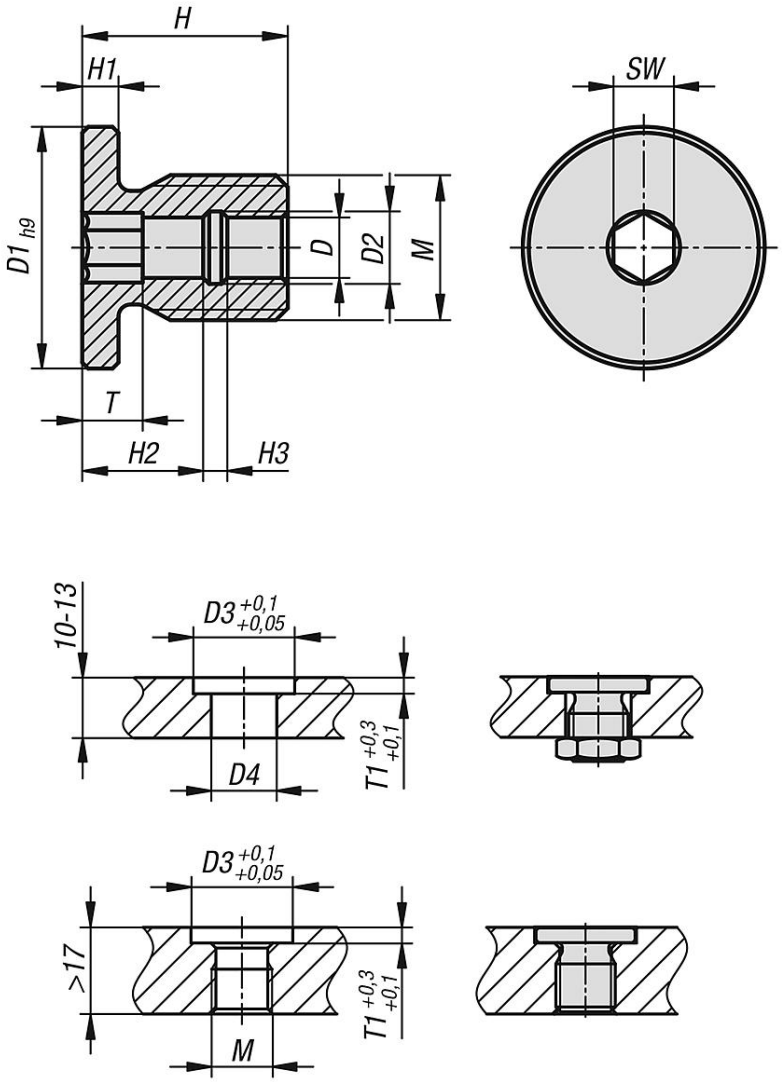

© HEINRICH KIPP WERK GmbH & Co. KG

마운트 부싱, 스테인리스 스틸, 볼 잠금 핀용, 플랜지 있음

품목 요약

마운트 부싱, 스테인리스 스틸, 플랜지 있음, 볼 잠금 핀용

주문 번호	D	D1	D2	D3	D4	H	H1	H2	H3	M	SW	T	T1
K1462.10512	5	20	6	20	13,5	17	3	10	2	M12	5	5	3
K1462.10616	6	24	7,5	24	17,5	20	3	10	5	M16	6	5	3
K1462.10816	8	24	10	24	17,5	20	3	10	5	M16	8	5	3
K1462.11024	10	34	13	34	25	25	5	10	5	M24	10	5	5
K1462.11224	12	34	15	34	25	25	5	10	5	M24	12	5	5
K1462.11630	16	40	20	40	31	28	5	10	8	M30	16	5	5

© HEINRICH KIPP WERK GmbH & Co. KG