마그네트 원재료(원형 마그네트), 카운터 보어 포함, NdFeB 소재, 타입 A

품목 설명/제품 이미지

설명

재질:
NdFeB(네오디뮴).

표면 마무리:
아연 도금.

정보:
비차폐 시스템

온도 범위:
max. 80 °C.

조립:
마그네트는 압입하거나 나사 체결 혹은 접착하여 조립할 수 있습니다.

도면 설명:
1) 접착 표면

도면

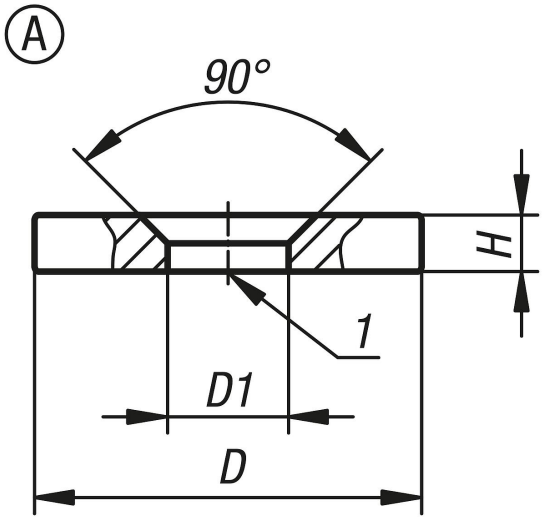

품목 요약

주문 번호	타입	D	D1	H	조임 토크 max. Nm	접착력 N
K1405.12	A	12 ±0,1	3,5 ±0,1	3 ±0,1	-	18
K1405.15	A	15 ±0,1	4,5 ±0,1	3,5 ±0,1	-	29
K1405.18	A	18 ±0,1	4,5 ±0,1	4 ±0,1	-	41
K1405.24	A	24 ±0,1	5,5 ±0,1	4 ±0,1	-	66

© HEINRICH KIPP WERK GmbH & Co. KG