안전 회전식 래치 스테인레스 스틸

품목 설명/제품 이미지

설명

재질:
스테인레스 스틸 1.4401.

표면 마무리:
무광택 처리.

정보:
안전 회전식 래치는 압착력이 높은 경우에도 DIN 43668에 따라 제한 부품의 장착으로 흔들림과 진동에 안전합니다. 적합한 키 없이는 작동이 불가능합니다. 키는 닫힌 위치에서만 빼낼 수 있습니다. 회전식 래치 부품 그룹, 사전 장착. 우측 버전 = 반시계 방향으로 닫힘. 좌측 버전 = 시계 방향으로 닫힘. EN 60529 규격 IP65 등급에 따라 물, 먼지로부터 보호.

원하는 디자인의 텅은 별도로 주문하십시오. 각각의 텅은 각 하우징과 결합 가능합니다.

*치수 A는 회전식 래치와 텅의 조합으로 계산되며 해당 텅에 표시됩니다.

액세서리:
소켓 키 K0535.
회전식 래치용 텅, 스테인레스 스틸 K1340.

도면 설명:
1) 플랫 실링
2) 자동 잠금 나사

액추에이션:
a) 더블비트 5 mm

© HEINRICH KIPP WERK GmbH & Co. KG

안전 회전식 래치 스테인레스 스틸

도면

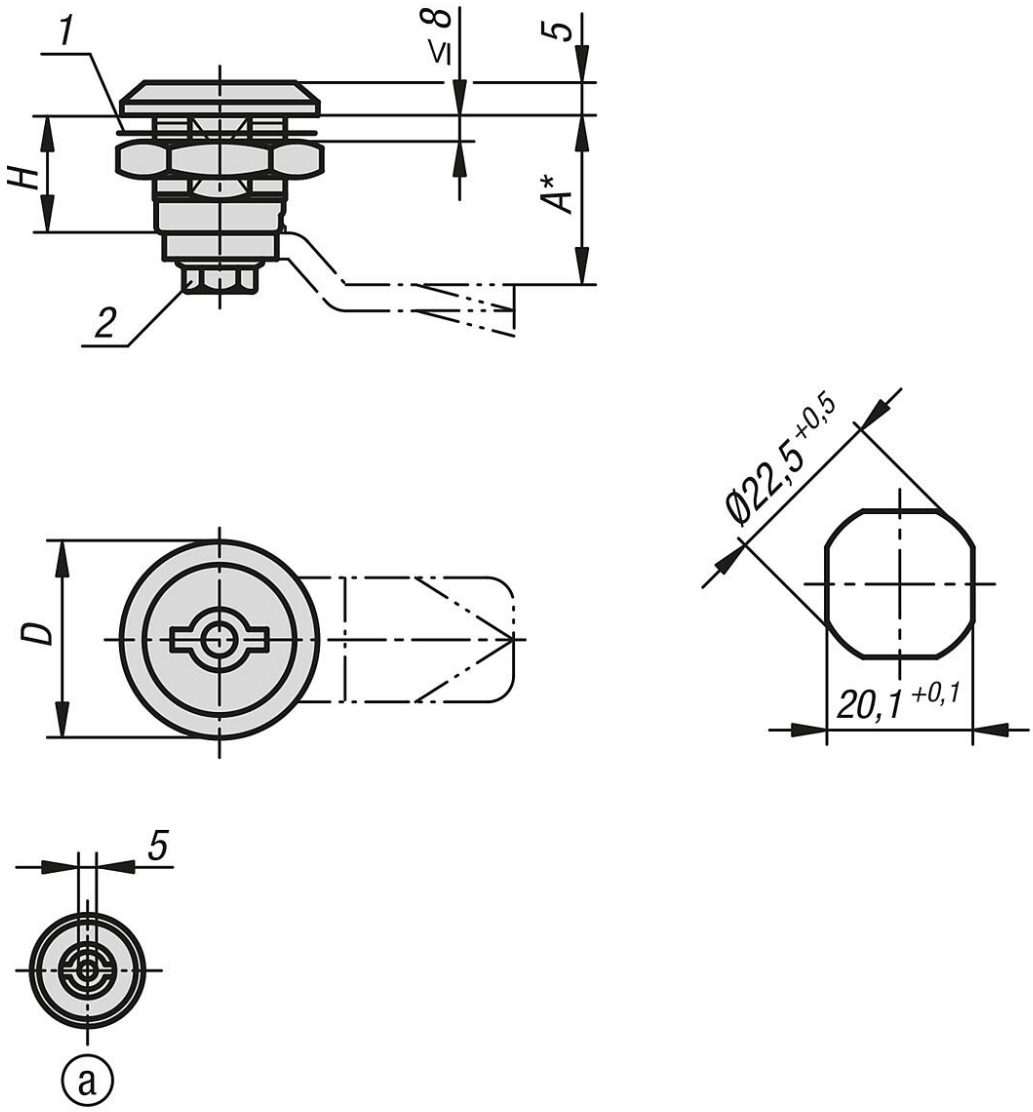

품목 요약

안전 회전식 래치, 스테인레스 스틸

주문 번호	모델 1	액추에이션	D	H
K1350.14518	오른쪽	이중 비트 5 mm	30	18
K1350.24518	왼쪽	이중 비트 5 mm	30	18

© HEINRICH KIPP WERK GmbH & Co. KG