플랜지가 있는 육각 헤드 나사, Hygienic USIT# 실링 와셔 및 평면 와셔용, Freudenberg Process Seals

품목 설명/제품 이미지

설명

재질:
스테인레스 스틸 1.4404.

표면 마무리:
고광택 폴리싱 처리.

정보:
Hygienic USIT® 실링 와셔 및 평면 와셔용 플랜지가 있는 육각 헤드 나사.

Hygienic USIT® 실링 와셔 및 평면 와셔와 특별히 수정된 육각 헤드 나사와 결합해서만 중공 없는 실링을 보장합니다. 이는 특히 제품 접촉 영역 또는 무균 절연체 내부에서 필수적입니다.
스크류는 스크류 헤드와 실링 와셔 및 평면 와셔의 접촉면에서 뛰어난 폴리싱 마무리를 볼 수 있습니다. Ra 0.8µm 이하의 고품질 표면 마무리로 인해 스크류에 오염 물질이 거의 남아 있지 않습니다. 고광택 처리된 표면으로 인해 쉽게 청소할 수 있습니다.
스크류 헤드에 카운터 싱크 또는 홈이 없으며, 플랜지 아래에 각인이나 맞물림이 없습니다.

요청 시:
SW 8 - SW 24 공구.

액세서리:
Hygienic USIT® 실링 와셔 및 평면 와셔 K1491.
육각 캡 너트, 플랜지 있음 K1493.

© HEINRICH KIPP WERK GmbH & Co. KG

플랜지가 있는 육각 헤드 나사, Hygienic USIT# 실링 와셔 및 평면 와셔용, Freudenberg Process Seals

도면

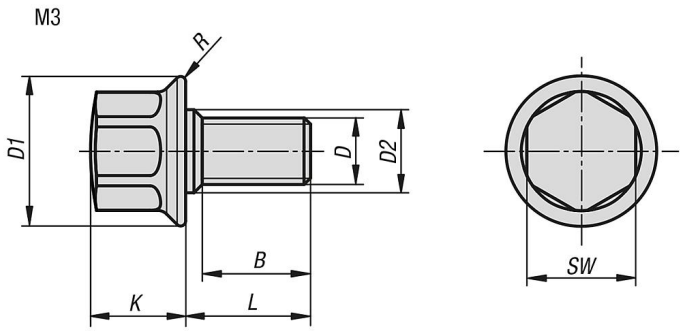

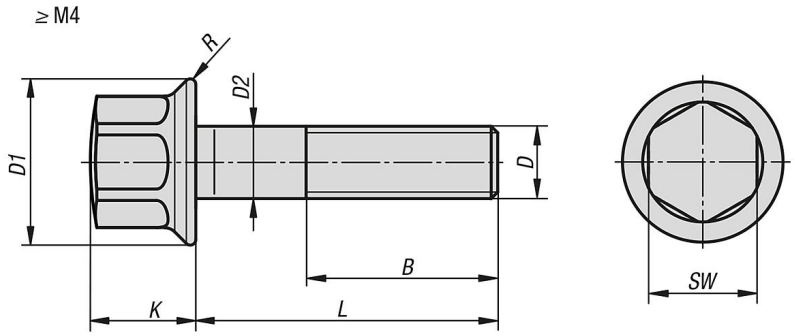

품목 요약

육각 헤드 나사, 플랜지 있음, Hygienic USIT# 실링 와셔 및 평면 와셔용, Freudenberg

주문 번호	D	D1	D2	B	K	L	R	SW
K1327.05X30	M5	11,8	5	16	7,3	30	0,5	8
K1327.06X40	M6	14,2	6	18	9	40	0,55	10
K1327.08X35	M8	18	8	22	11	35	0,7	13
K1327.08X40	M8	18	8	22	11	40	0,7	13
K1327.08X50	M8	18	8	22	11	50	0,7	13
K1327.08X55	M8	18	8	22	11	55	0,7	13
K1327.08X60	M8	18	8	22	11	60	0,7	13
K1327.08X65	M8	18	8	22	11	65	0,7	13
K1327.08X70	M8	18	8	22	11	70	0,7	13
K1327.10X25	M10	22,3	10	22	13,5	25	0,8	16
K1327.10X35	M10	22,3	10	26	13,5	35	0,8	16
K1327.10X40	M10	22,3	10	26	13,5	40	0,8	16
K1327.10X60	M10	22,3	10	26	13,5	60	0,8	16
K1327.10X70	M10	22,3	10	26	13,5	70	0,8	16
K1327.10X75	M10	22,3	10	26	13,5	75	0,8	16
K1327.12X45	M12	26,6	12	30	17	45	0,9	18
K1327.12X50	M12	26,6	12	30	17	50	0,9	18
K1327.12X55	M12	26,6	12	30	17	55	0,9	18
K1327.12X60	M12	26,6	12	30	17	60	0,9	18
K1327.12X70	M12	26,6	12	30	17	70	0,9	18
K1327.12X75	M12	26,6	12	30	17	75	0,9	18
K1327.12X80	M12	26,6	12	30	17	80	0,9	18
K1327.16X30	M16	35	16	26	21	30	1,2	24
K1327.16X40	M16	35	16	36	21	40	1,2	24
K1327.16X45	M16	35	16	36	21	45	1,2	24
K1327.16X50	M16	35	16	36	21	50	1,2	24
K1327.16X55	M16	35	16	36	21	55	1,2	24
K1327.16X65	M16	35	16	36	21	65	1,2	24
K1327.16X70	M16	35	16	36	21	70	1,2	24

© HEINRICH KIPP WERK GmbH & Co. KG

플랜지가 있는 육각 헤드 나사, Hygienic USIT# 실링 와셔 및 평면 와셔용, Freudenberg Process Seals

품목 요약

주문 번호	D	D1	D2	B	K	L	R	SW
K1327.16X75	M16	35	16	36	21	75	1,2	24
K1327.16X80	M16	35	16	36	21	80	1,2	24

© HEINRICH KIPP WERK GmbH & Co. KG