포지셔닝 실린더, 공압식

품목 설명/제품 이미지

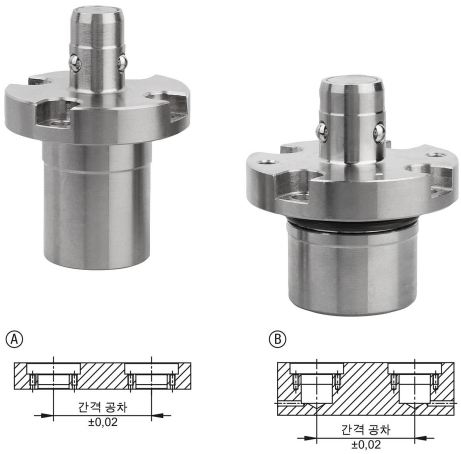

설명

재질:
단강.

표면 마무리:
니켈 도금 처리

정보:
공기로 제어하여 클램핑 볼 3개를 폅니다.
클램핑 볼 3개가 안쪽으로 이동하여 장치를 교체할 수 있습니다. 공기를 배출하면 클램핑 볼 3개가 바깥쪽으로 이동하여 장치를 고정합니다. 조작하기 쉬운 이러한 시스템에 의해 교체 시간이 현저하게 단축됩니다.

반복 정확도는 ± 0.01입니다.

액세서리:
K1220 포지셔닝 실린더용 마운트 부싱, 공압식.

도면

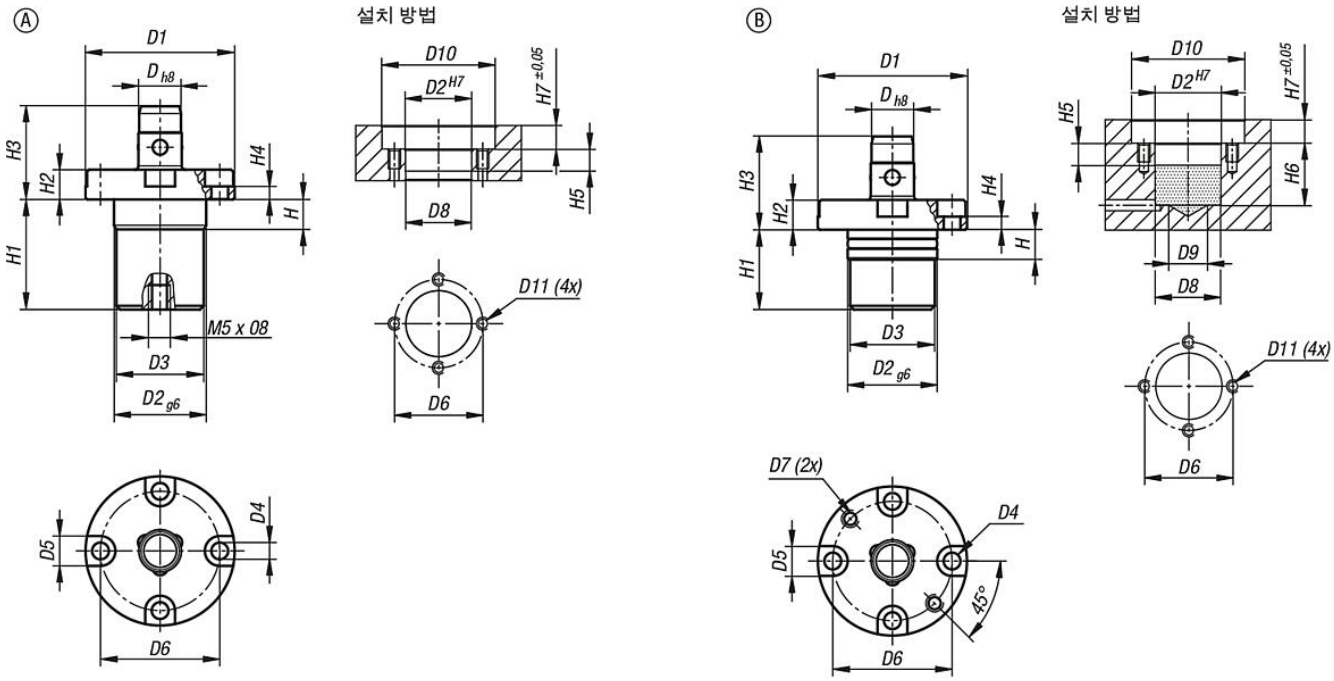

품목 요약

포지셔닝 실린더, 공압식

주문 번호	타입	D	D1	D2	D3	D4	D5	D6	D7	D8	D9	D10	D11	H	H1	H2	H3	H4	H5	H6	H7	홀딩력 F1 N
K1219.112	A	12	40	24	23,4	4,5	8	32	-	23,8	-	41	M4	8	29,5	8	25	3,5	8,5	-	8,5	250
K1219.116	A	16	51	32	31,4	5,5	9,5	41	-	31,8	-	52	M5	8,5	31,7	9,5	28,5	4	9	-	10	350
K1219.212	B	12	40	24	23,4	4,5	8	32	M4	23,8	14	41	M4	8	24,5	8	25	3,5	8,5	25,5	8,5	250
K1219.216	B	16	51	32	31,4	5,5	9,5	41	M5	31,8	20	52	M5	8,5	25,5	9,5	28,5	4	9	26,5	10	350

© HEINRICH KIPP WERK GmbH & Co. KG

품목 요약