NC 클램프, 조 너비 125mm

품목 설명/제품 이미지

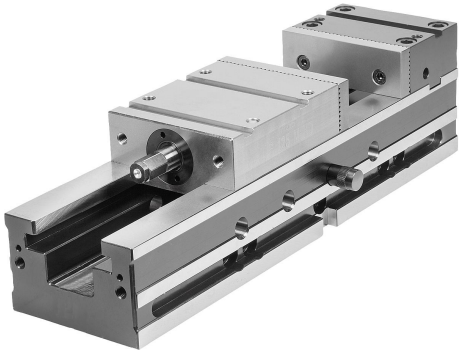

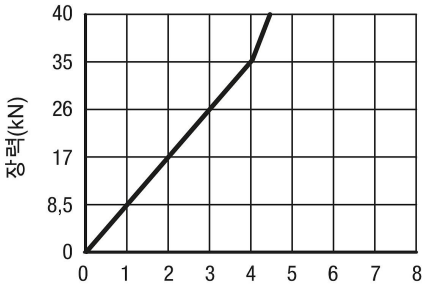

스핀들 회전
(2000 N에서 풀기)

설명

재질:
본체 및 조 홀더, 경화 스틸

표면 마무리:
모든 면이 경화 및 연마 처리됨

특징:
NC 클램프는 다양한 고정 작업에 사용될 수 있습니다:
- 반복 정확도 0.01mm 이하
- 고정 조는 모든 면에서 고정됨
- 직접 공작기계 테이블에 수직으로 사용
- 장착 스텝 조에 의한 넓은 고정 범위
- 측면에서 전환 가능, 63mm 및 100mm의 홈 간격을 유지하기 위한 고정 구멍 설치
- 포지셔닝 볼트에 의한 고정 범위의 신속한 사전 설정
- 나사형 전환 조 두 개와 핸드 크랭크 한 개로 구성된 기본 사양

도면

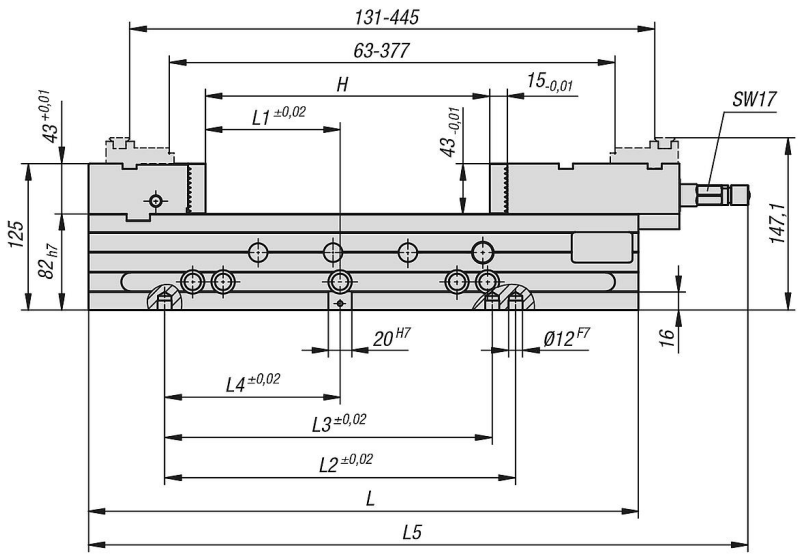

품목 요약

NC 클램프, 조 너비 125mm

주문 번호	B	L	L1	L2	L3	L4	L5	H 클램핑 범위	무게 kg
K1238.125470	125	470	115	300	280	150	564	0-239	37.6

© HEINRICH KIPP WERK GmbH & Co. KG

NC 클램프, 조 너비 125mm

품목 요약