스프링 코터 핀 DIN 11024 유사형, 타입 D, 이중 코일

품목 설명/제품 이미지

설명

재질:
스틸 또는 스테인레스 스틸 A2.

표면 마무리:
스틸: 아연 도금.
스테인리스 스틸: 무광택 처리

정보:
스프링 코터 핀은 볼트와 축을 고정합니다. 조립이 간단하고 재사용이 가능합니다. 끝부분은 버 없이 절단되어 있습니다.

이중 코일로 이루어진 스프링 코터 핀은 평평한 스프링 특성곡선으로 더 쉽게 조립할 수 있습니다. 이중 코일은 손실에 대비한 리테이닝 케이블 설치를 용이하게 합니다.

도면

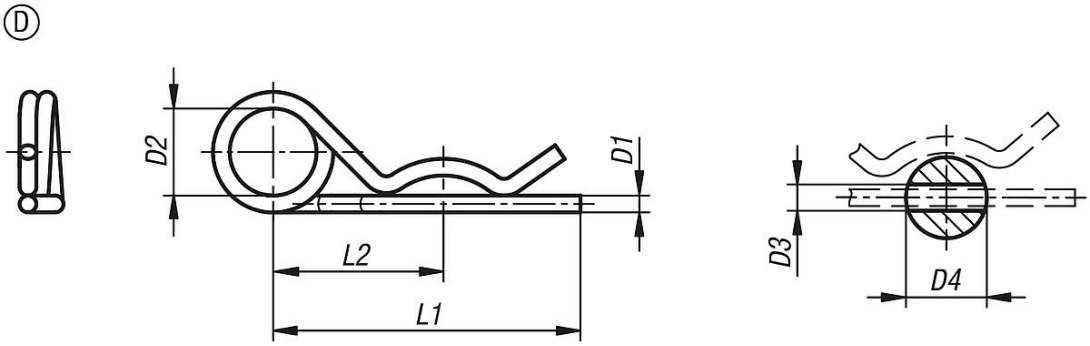

품목 요약

주문 번호	타입	본체 재질	D1	D2	D3	D4=볼트 Ø용	L1	L2
K1137.12225	D	스틸	2,25	20	2,5	9-11,2	42	24
K1137.12280	D	스틸	2,8	20	3,2	11,2-14	48	26
K1137.12360	D	스틸	3,6	20	4	14-20	64	32
K1137.12450	D	스틸	4,5	25	5	20-26	80	39
K1137.12560	D	스틸	5,6	25	6,3	26-34	97	45
K1137.12630	D	스틸	6,3	30	7	34-45	125	56
K1137.12700	D	스틸	7	30	8	45-56	150	63
K1137.22225	D	스테인레스 스틸 A2	2,25	20	2,5	7-9	42	24
K1137.22280	D	스테인레스 스틸 A2	2,8	20	3,2	11-14	48	26
K1137.22360	D	스테인레스 스틸 A2	3,6	20	4	14-20	64	32
K1137.22450	D	스테인레스 스틸 A2	4,5	25	5	20-26	80	39
K1137.22560	D	스테인레스 스틸 A2	5,6	25	6,3	26-34	97	45

© HEINRICH KIPP WERK GmbH & Co. KG