플라스틱 버섯형 그립이 있는 스틸 혹은 스테인레스 인덱스 플런저, 나사 잠금 포함

품목 설명/제품 이미지

설명

재질:
스틸 버전:
나사 슬리브 및 잠금 핀, 쾌삭강.

스테인리스 스틸 버전:
나사 슬리브 1.4305.
잠금 핀 1.4034.

버섯형 그립, 열가소성 수지.
나사 잠금장치, 폴리아미드.

표면 마무리:
스틸 버전:
잠금 핀 경화, 연마 및 검정 산화 처리

스테인레스 스틸 버전:
잠금 핀 경화, 연마 및 블랭크

정보:
인덱스 플런저는 측면 힘으로 인해 잠금 위치가 변경하는 것을 방지해야 하는 곳에 사용됩니다. 먼저 볼트를 수동으로 푼 후 다른 잠금 위치로 이동할 수 있습니다. 오랜 시간 풀려 있고 잠금 핀이 다시 튀는 것을 방지하기 위해서는 타입 CP를 이용해야 합니다.
나사 잠금을 통해 설치 깊이가 정확하게 기존 구성 부품과 일치하므로 스토퍼가 필요 없습니다
나사 잠금은 점식으로 도포되는 클램핑 폴리아미드 코팅입니다.

요청 시:
특수 설계 버전.

© HEINRICH KIPP WERK GmbH & Co. KG

플라스틱 버섯형 그립이 있는 스틸 혹은 스테인레스 인덱스 플런저, 나사 잠금 포함

도면

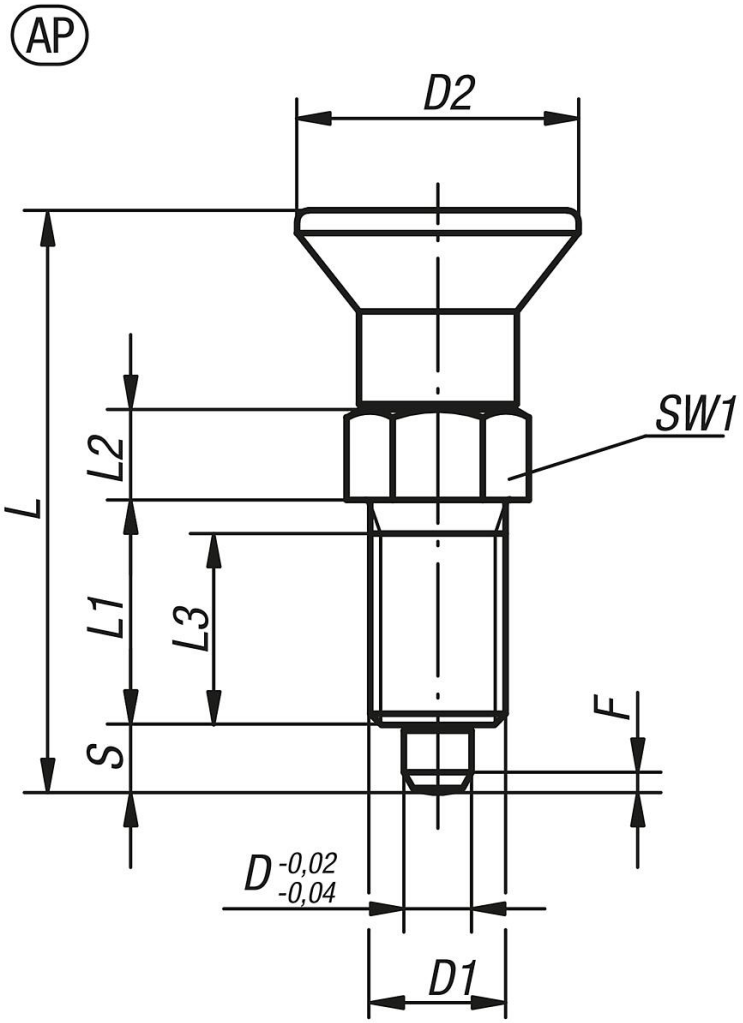

품목 요약

주문 번호	본체 재질	타입	D	D1	D2	L	L1	L2	L3	스트로크 S	SW1	F x 30°	시작 탄성 F1 약. N	탄성 종료 F2 약. N
K1096.91903	스틸	AP	3	M6x0,75	14	31,5	12	5	10	3,5	8	0,8	4,5	10
K1096.91004	스틸	AP	4	M8x1	18	38,5	15	6	13	4	10	1	6	12
K1096.91105	스틸	AP	5	M10x1	21	43,5	17	7	15	5	13	1,3	5	12
K1096.91206	스틸	AP	6	M12x1,5	25	51,7	20	8	17	6	14	1,8	6	14
K1096.91308	스틸	AP	8	M16x1,5	33	68	26	10	23	8	19	2,3	15	35
K1096.91410	스틸	AP	10	M20x1,5	33	74	28	12	25	10	22	2,8	15	34
K1096.91412	스틸	AP	12	M20x1,5	33	78	28	14	25	12	22	2,8	15	39
K1096.91516	스틸	AP	16	M24x2	40	96	32	18	28	16	27	3,2	20	46
K1096.091903	스테인레스 스틸	AP	3	M6x0,75	14	31,5	12	5	10	3,5	8	0,8	4,5	10
K1096.091004	스테인레스 스틸	AP	4	M8x1	18	38,5	15	6	13	4	10	1	6	12
K1096.091105	스테인레스 스틸	AP	5	M10x1	21	43,5	17	7	15	5	13	1,3	5	12
K1096.091206	스테인레스 스틸	AP	6	M12x1,5	25	51,7	20	8	17	6	14	1,8	6	14
K1096.091308	스테인레스 스틸	AP	8	M16x1,5	33	68	26	10	23	8	19	2,3	15	35
K1096.091410	스테인레스 스틸	AP	10	M20x1,5	33	74	28	12	25	10	22	2,8	15	34
K1096.091412	스테인레스 스틸	AP	12	M20x1,5	33	78	28	14	25	12	22	2,8	15	39
K1096.091516	스테인레스 스틸	AP	16	M24x2	40	96	32	18	28	16	27	3,2	20	46

© HEINRICH KIPP WERK GmbH & Co. KG

플라스틱 버섯형 그립이 있는 스틸 혹은 스테인레스 인덱스 플런저, 나사 잠금 포함

품목 요약

© HEINRICH KIPP WERK GmbH & Co. KG