별 모양 그립, 스테인레스 스틸, DIN 6336 유사형, 타입 L, 수나사

품목 설명/제품 이미지

설명

재질:
스테인레스 스틸 1.4308.
스테인레스 스틸 1.4305 그러브 스크류.
스테인레스 스틸 1.4310 크로스 피닝.

표면 마무리:
별 모양 그립, 광택형.
그러브 스크류 및 크로스 피닝, 자연적 마무리.

© HEINRICH KIPP WERK GmbH & Co. KG

별 모양 그립, 스테인레스 스틸, DIN 6336 유사형, 타입 L, 수나사

도면

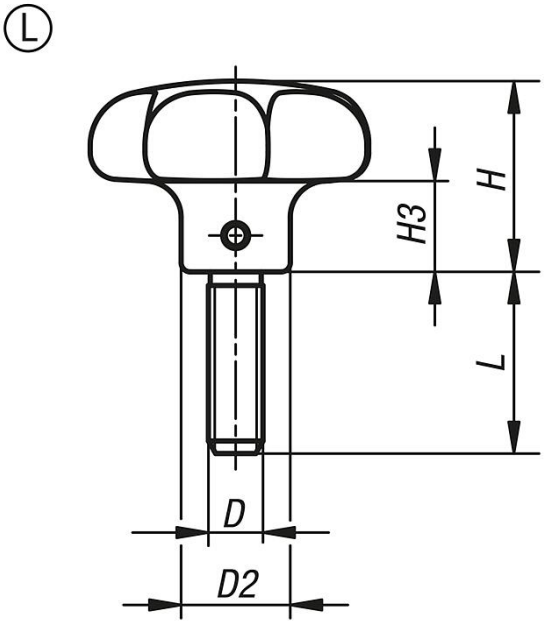

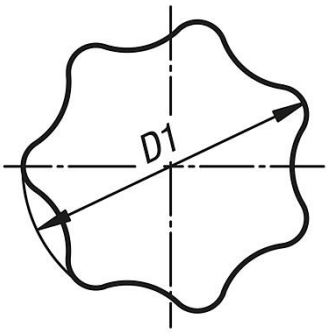

품목 요약

주문 번호	타입	표면 기본 몸체	D	D1	D2	H	H3	L
K0150.632063X15	L	블라스팅 처리	M6	32	12	21	10	15
K0150.632063X20	L	블라스팅 처리	M6	32	12	21	10	20
K0150.632063X25	L	블라스팅 처리	M6	32	12	21	10	25
K0150.632063X30	L	블라스팅 처리	M6	32	12	21	10	30
K0150.640083X20	L	블라스팅 처리	M8	40	14	26	13	20
K0150.640083X25	L	블라스팅 처리	M8	40	14	26	13	25
K0150.640083X30	L	블라스팅 처리	M8	40	14	26	13	30
K0150.640083X40	L	블라스팅 처리	M8	40	14	26	13	40
K0150.650103X25	L	블라스팅 처리	M10	50	18	34	17	25
K0150.650103X30	L	블라스팅 처리	M10	50	18	34	17	30
K0150.650103X40	L	블라스팅 처리	M10	50	18	34	17	40
K0150.650103X50	L	블라스팅 처리	M10	50	18	34	17	50
K0150.663123X30	L	블라스팅 처리	M12	63	20	42	21	30
K0150.663123X40	L	블라스팅 처리	M12	63	20	42	21	40
K0150.663123X50	L	블라스팅 처리	M12	63	20	42	21	50
K0150.663123X60	L	블라스팅 처리	M12	63	20	42	21	60

© HEINRICH KIPP WERK GmbH & Co. KG

별 모양 그립, 스테인레스 스틸, DIN 6336 유사형, 타입 L, 수나사

품목 요약