튜브 커넥터 발, 스테인리스 스틸, B형

품목 설명/제품 이미지

설명

재질:
전해 연마.

표면 마무리:
고정용 클램핑 레버.

정보:
스테인리스 스틸, 정밀 주조 1.4308.
육각 나사 ISO 4017 및 육각 너트 ISO 4032, 스테인리스 스틸.

요청 시:
원형 및 사각 튜브 K0493

액세서리:
직경이 30mm 및 40mm인 튜브 커넥터에는 육각 나사의 나사산을 오염과 손상으로부터 보호하는 실리콘제 나사 덮개가 있습니다.

도면

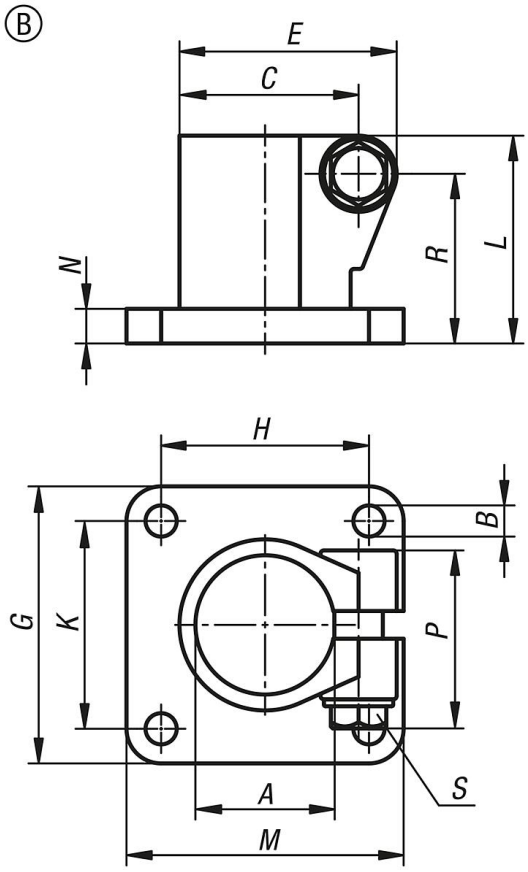

품목 요약

튜브 커넥터 발, 스테인리스 스틸

© HEINRICH KIPP WERK GmbH & Co. KG

튜브 커넥터 발, 스테인리스 스틸, B형

품목 요약

주문 번호	타입	A	B	C	D	E	G	H	K	L	M	N	P	R	S
K0477.130	B	30,1	7	39	37,4	48	60	40	40	50	60	7	45.5	41	M8x30
K0477.140	B	40,17	9	51,7	49,4	63	80	60	60	60	80	10	52	48,7	M10x35

© HEINRICH KIPP WERK GmbH & Co. KG