슬롯 홀용 슬라이딩 클램프용 심 플레이트

품목 설명/제품 이미지

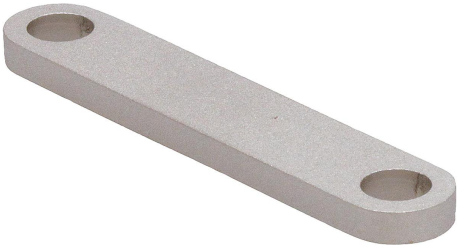

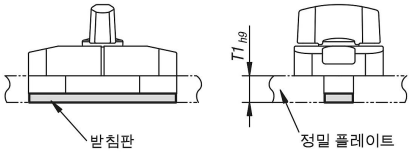

긴 홀용 슬라이딩 로크	적합한 받침판	정밀 플레이트 T1 (mm)
	-	3 -0,25
		5 -0,3
	-	6 -0,3
		8 -0,36
		9 -0,36

설명

재질:
스테인리스 스틸

표면 마무리:
무광택 처리.

정보:
긴 홀이 있고 두께가 3mm 또는 6mm보다 두꺼운 슬라이딩 로크의 경우 받침판이 필요합니다.

도면

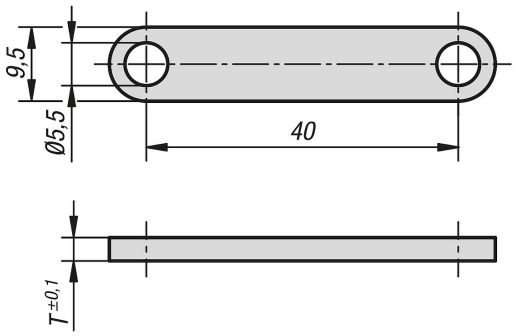

품목 요약

주문 번호	T
K1071.2	2
K1071.3	3

© HEINRICH KIPP WERK GmbH & Co. KG