볼 로크 부시용 로크 핀

품목 설명/제품 이미지

전단 강도

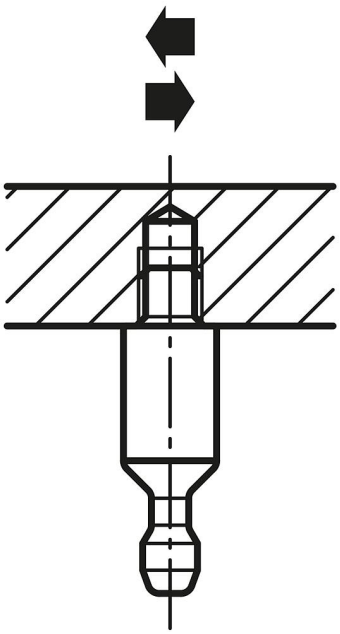

설명

재질:
스틸.

표면 마무리:
무광택 처리.

정보:
반복 오차 ±0.25mm
반복 오차는 로케이팅 핀을 사용하여 높일 수 있습니다.

© HEINRICH KIPP WERK GmbH & Co. KG

볼 로크 부시용 로크 핀

도면

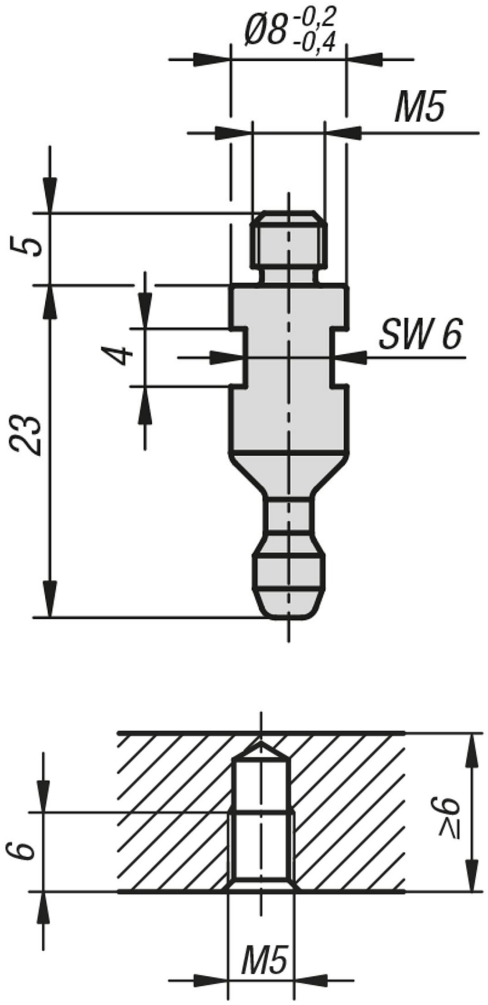

품목 요약

볼 로크 부시용 로크 핀

주문 번호	전단 강도 kN	온도 저항
K1067.8	1,8	≤180 °C

© HEINRICH KIPP WERK GmbH & Co. KG