마그네트 부시

품목 설명/제품 이미지

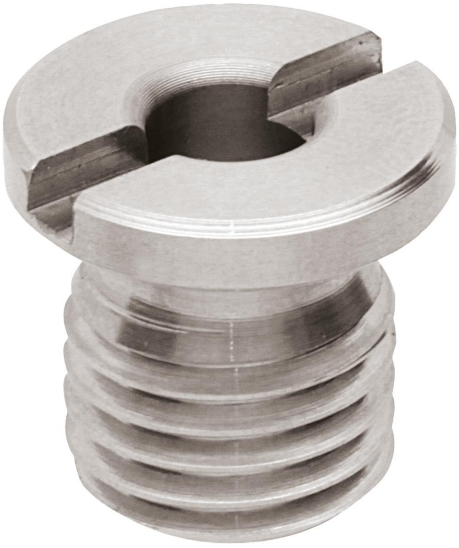

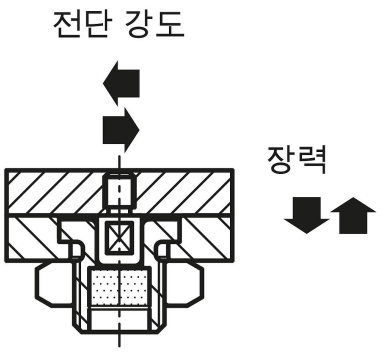

권장하는 설치 공차:

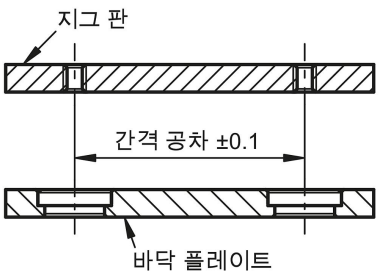

설명

재질:
스테인레스 스틸 하우징.
네오디뮴 자석.

표면 마무리:
하우징, 광택 처리.

정보:
부시에 있는 자석은 핀(K1069)을 고정한 후 규정 클램핑력으로 고정 상태를 유지합니다.
반복 오차는 ±0.25mm입니다. 추가 로케이팅 볼트를 사용하여 반복 오차를 높일 수 있습니다.

A형 설치 치수: 최소 플레이트 두께 6mm
B형 설치 치수: 최대 플레이트 두께 10mm
C형 설치 치수: 플레이트 두께 10mm 초과
D형 설치 치수: 블라인드 홀

요청 시:
적합한 너트.

액세서리:
핀 K1069

도면 설명:
1) 솔레노이드
2) 고정 링

© HEINRICH KIPP WERK GmbH & Co. KG

마그네트 부시

도면

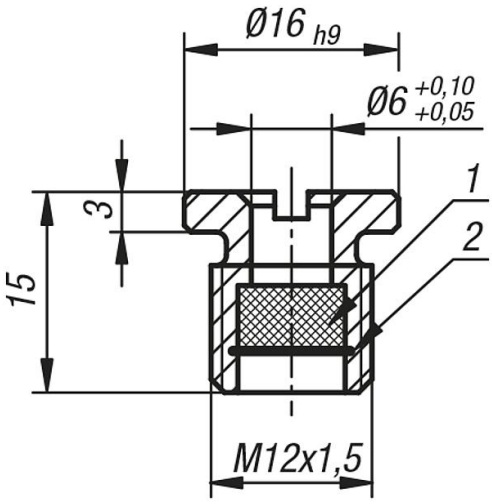

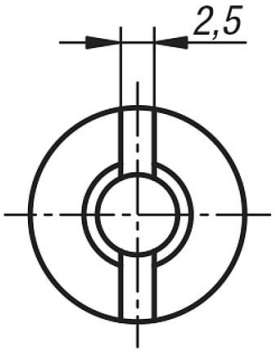

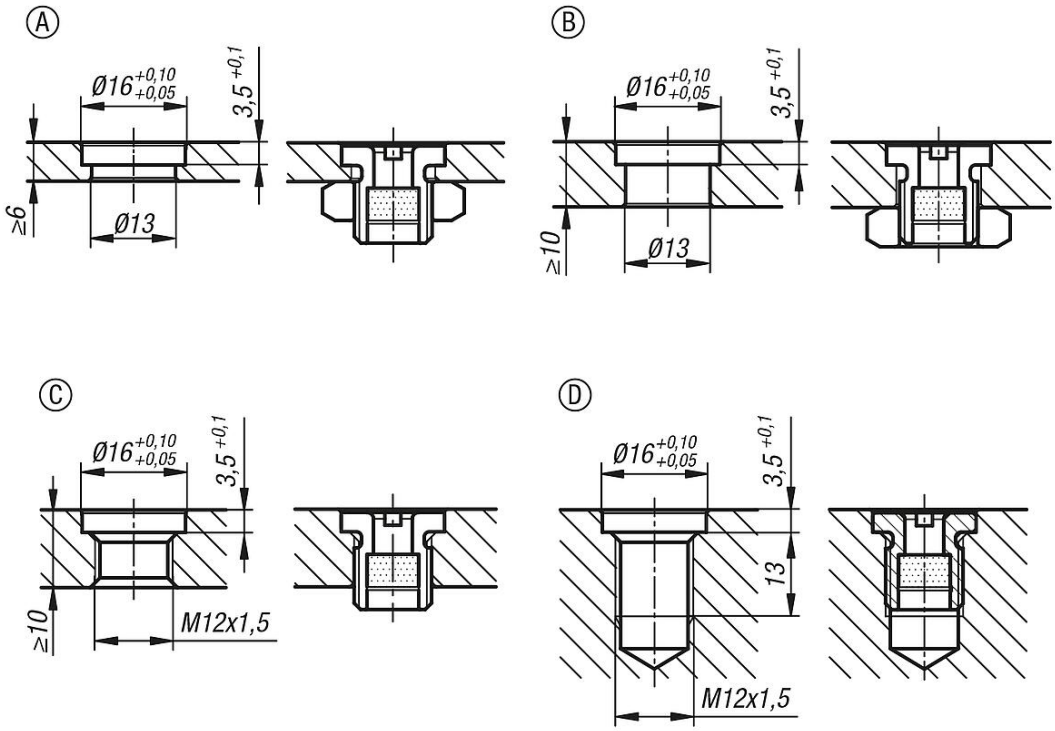

© HEINRICH KIPP WERK GmbH & Co. KG

마그네트 부시

품목 요약

마그네트 부시

주문 번호	클램핑력 N	전단 강도 kN	온도 저항
K1068.6	7	0,8	≤80 °C

© HEINRICH KIPP WERK GmbH & Co. KG