압력 클램프

품목 설명/제품 이미지

풀 다운 클램핑

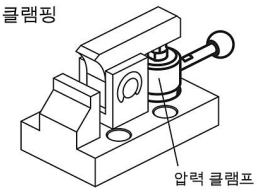

수직 클램핑

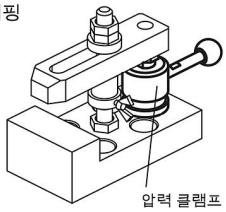

수평 클램핑

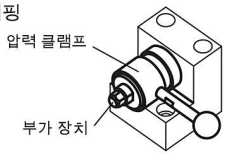

클램핑 실린더에 부가 장치를 조립하려 하면 샤프트가 회전력을 흡수하지 않도록 렌치를 사용하여 고정하십시오.

설명

재질:
툴 스틸 캠.
샤프트 및 그립 카본 스틸.
볼 노브, 듀로플라스틱 PF 31.

표면 마무리:
캠 및 샤프트 경화 및 검정 산화 처리.
그립 검정 산화 처리.
볼 노브 검정색.

정보:
* 그립에 허용되는 손 힘

액세서리:
표준 그립 K0915.
토크 제한이 있는 나사 체결식 그립 K0916

© HEINRICH KIPP WERK GmbH & Co. KG

압력 클램프

도면

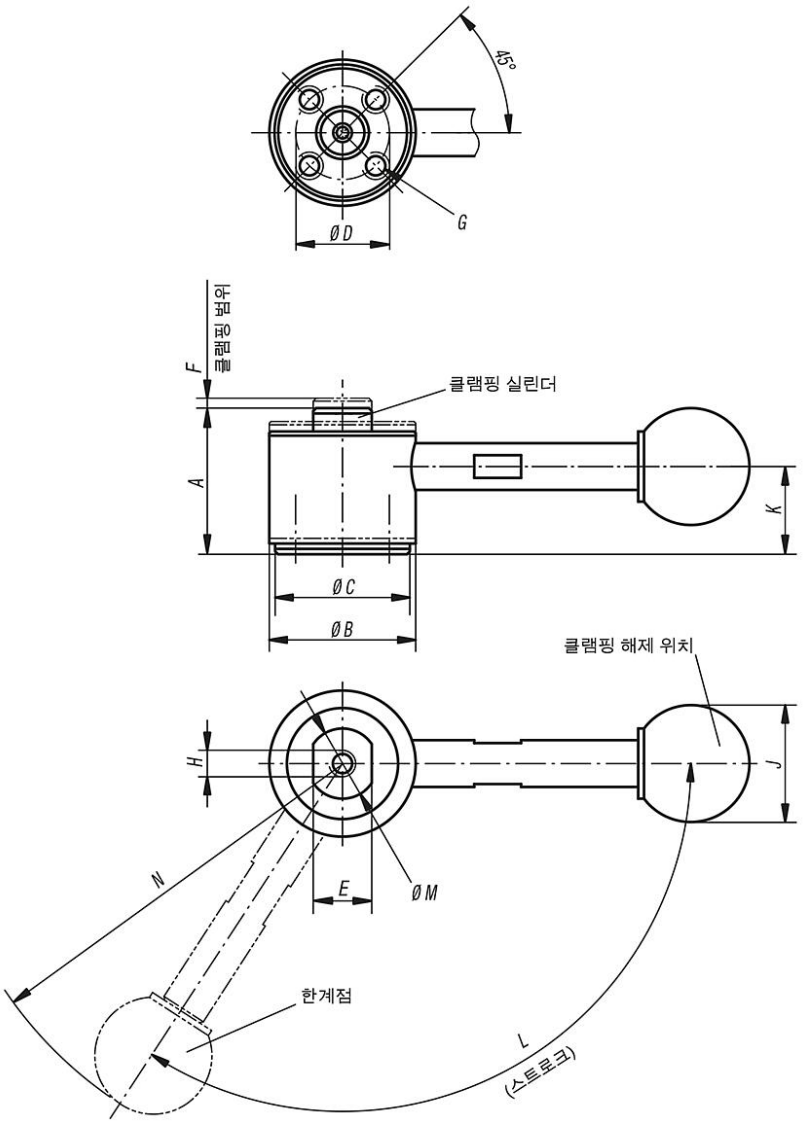

품목 요약

압력 클램프

주문 번호	모델 1	A min.	A max.	B	C	D	E	F	G	H	J	K	L	M	N	장력 N	손 힘 FH N
K0914.252500	그립 없음	25	26,7	25	23	16	10	1,7	M4 x 6	M4x6	-	15	123°	12	-	3000	150*
K0914.252501	그립 있음	25	26,7	25	23	16	10	1,7	M4 x 6	M4x6	20	15	123°	12	69,5	3000	150*
K0914.323200	그립 없음	32	34,5	32	30	20	13	2,5	M6 x 9	M6 x 9	-	19,5	135°	15	-	4000	200*
K0914.323201	그립 있음	32	34,5	32	30	20	13	2,5	M6 x 9	M6 x 9	25	19,5	135°	15	103	4000	200*

© HEINRICH KIPP WERK GmbH & Co. KG