플라스틱 스위벨 패드 플레이트, 타입 D

품목 설명/제품 이미지

설명

재질:
플레이트: 열가소성, 강화 유리 볼.
미끄럼 방지 플레이:트 열가소성 탄성 종합체.

표면 마무리:
검정색.

정보:
스위벨 패드는 플레이트와 나사 스핀들 혹은 볼 헤드로 구성되어 있습니다.
모든 플레이트는 모든 나사 스핀들, 그리고
모든 볼 헤드와 결합할 수 있습니다.
미끄럼 방지 플레이트는 진동을 흡수하여
스위벨 패드의 미끄러짐을 방지합니다.
적합한 나사 스핀들은 K0421을 참고.
적합한 볼 헤드는 K0422를 참고.

도면

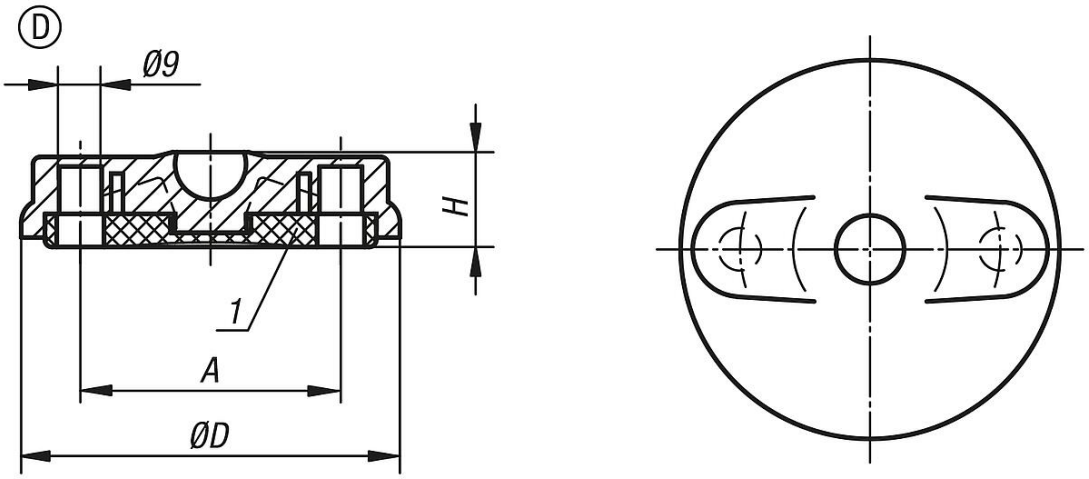

품목 요약

주문 번호	타입	크기	D	A	H	부하 max. kN
K0415.4080	D	80	79	55	20	9
K0415.4100	D	100	99	74	20	9
K0415.4120	D	120	119	94	20	9

© HEINRICH KIPP WERK GmbH & Co. KG