K0451_B

로킹 스토퍼, 타입 B, 배기장치 있음

품목 설명/제품 이미지

설명

재질:
하우징, 덮개, 열가소성, 폴리아미드 66. O 링, 고무(NBR).

표면 마무리:
하우징 검정색, 덮개 붉은색.

온도 범위:
온도 저항성: 기름에서 최대 100°C.

도면 설명:
1) O 링

도면

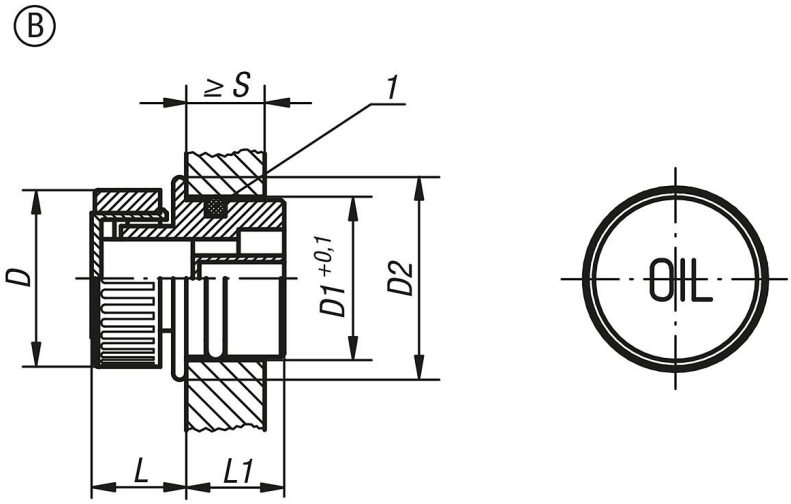

품목 요약

주문 번호	타입	D	D1	D2	L	L1	S min.
K0451.23018	B	30	18	23	14	14	8
K0451.23020	B	30	20	24	14	15,5	8
K0451.23026	B	30	26	30	14	16,5	9,5
K0451.23030	B	30	30	34	14	17	9,5

© HEINRICH KIPP WERK GmbH & Co. KG