로케이팅 핀, 실린더형, 타입 B

품목 설명/제품 이미지

설명

재질:
툴 스틸.

표면 마무리:
경화 및 연마 처리.

정보:
지탱 볼트 타입 B는 적합한 크기의 홀에서 공작물과 장치의 위치를 지정함.
지탱 볼트 타입 B는 경화된 스토퍼와 장치 다리로도 사용 가능함.
유사한 볼트는 K0352, K0353, K0354, K0355를 참고함.

도면

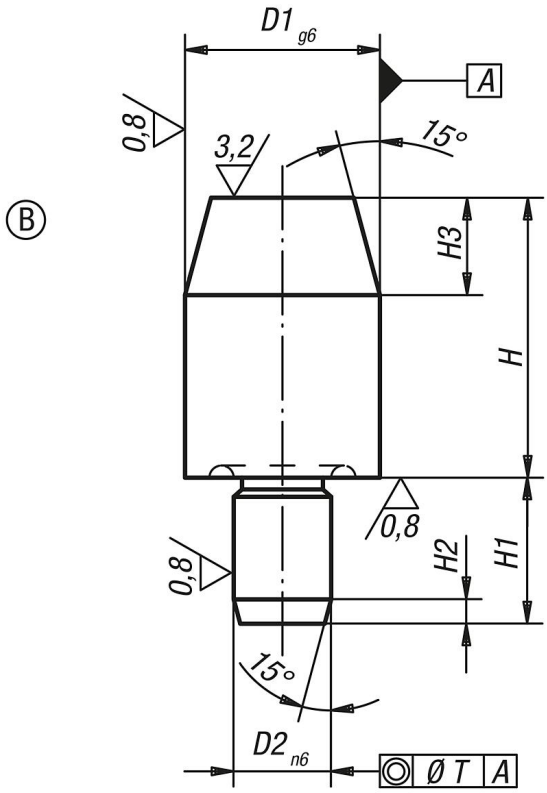

품목 요약

주문 번호	타입	모델 1	D1	D2	H	H1	H2	H3	T
K0293.206	B	짧은 버전	6	4	7	6	1,2	4	0,02
K0293.208	B	짧은 버전	8	6	10	9	1,6	6	0,02
K0293.210	B	짧은 버전	10	6	10	9	1,6	6	0,02
K0293.212	B	짧은 버전	12	6	10	9	1,6	6	0,02
K0293.216	B	짧은 버전	16	8	13	12	2	8	0,04
K0293.220	B	짧은 버전	20	12	15	18	2	9	0,04
K0293.225	B	짧은 버전	25	12	15	18	2,5	9	0,04
K0293.306	B	롱 버전	6	4	12	6	1,2	4	0,02
K0293.308	B	롱 버전	8	6	16	9	1,6	6	0,02
K0293.310	B	롱 버전	10	6	18	9	1,6	6	0,02
K0293.312	B	롱 버전	12	6	18	9	1,6	6	0,02

© HEINRICH KIPP WERK GmbH & Co. KG

로케이팅 핀, 실린더형, 타입 B

품목 요약

주문 번호	타입	모델 1	D1	D2	H	H1	H2	H3	T
K0293.316	B	롱 버전	16	8	22	12	2	8	0,04
K0293.320	B	롱 버전	20	12	25	18	2	9	0,04
K0293.325	B	롱 버전	25	12	25	18	2,5	9	0,04

© HEINRICH KIPP WERK GmbH & Co. KG