핸드 휠, 플라스틱(듀로플라스틱), 구멍 있음

품목 설명/제품 이미지

설명

재질:
핸드 휠 열경화성 PF 31. 부싱 스틸, 검정 산화.

표면 마무리:
고광택, 검정색.

도면

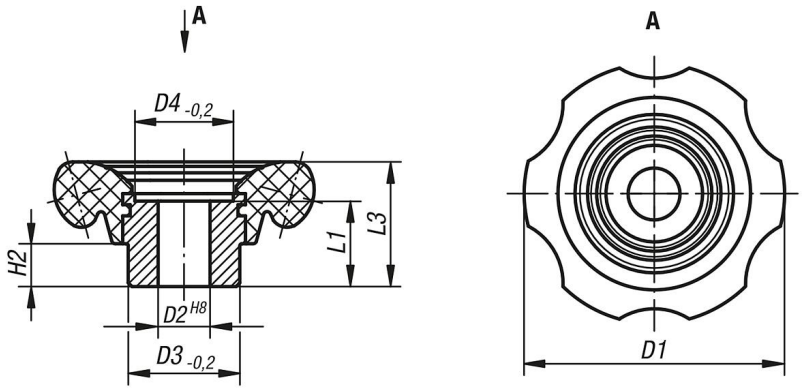

품목 요약

핸드 휠

주문 번호	모델 1	D1	D2	D3	D4	H2	L1	L3
K0184.70212	천공	70	12H8	30	26,5	11,5	23	33,5
K0184.70214	천공	70	14H8	30	26,5	11,5	23	33,5
K0184.83214	천공	83	14H8	35	31,5	14	28	40
K0184.83216	천공	83	16H8	35	31,5	14	28	40

© HEINRICH KIPP WERK GmbH & Co. KG