보우 그립, 타입 A

품목 설명/제품 이미지

설명

재질:
열가소성 강화 유리 섬유.
황동 나사 부시.

표면 마무리:
검정색.
회색 덮개.

도면

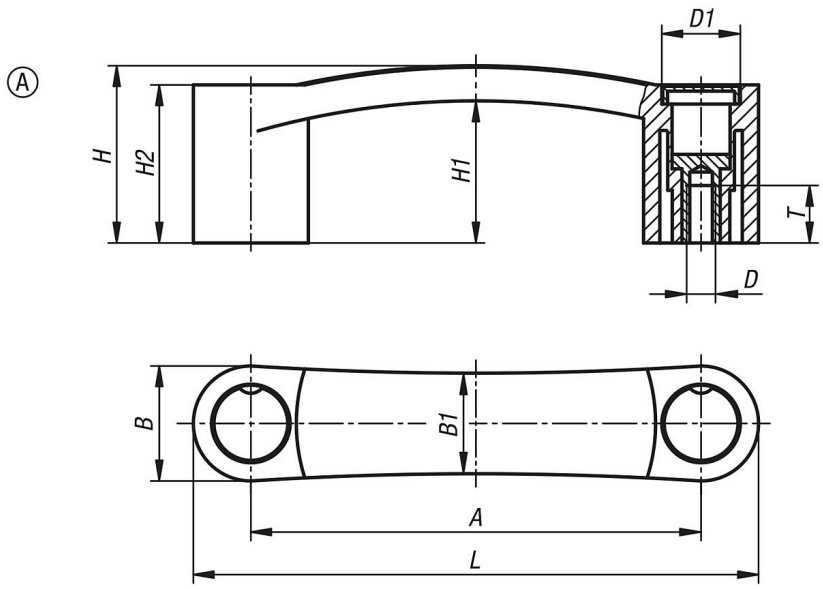

품목 요약

주문 번호	모델 1	타입	A	B	B1	D	D1	H	H1	H2	L	T	하중 N
K1092.109406	내부 나사	A	94	24	21	M6	16	37	30	33	118	12	2000
K1092.111706	내부 나사	A	117	28	24	M6	18	40,5	31,5	34	145	12	3400
K1092.111708	내부 나사	A	117	28	24	M8	18	40,5	31,5	34	145	12	3400
K1092.112006	내부 나사	A	120	28	24	M6	18	40,5	31,5	34	148	12	3500
K1092.112008	내부 나사	A	120	28	24	M8	18	40,5	31,5	34	148	12	3500
K1092.113208	내부 나사	A	132	28	24	M8	18	43	34	36,5	160	12	3500

© HEINRICH KIPP WERK GmbH & Co. KG