스위벨 풋 나사 스핀들 스틸/스테인레스 스틸

품목 설명/제품 이미지

설명

재질:
스틸 또는 스테인레스 스틸 1.4301.

표면 마무리:
스틸: 아연 도금.
스테인리스 스틸: 무광택 처리

정보:
스위벨 풋은 나사 스핀들과 플레이트로 구성됨. 모든 나사 스핀들은 모든 플레이트와 결합할 수 있음.

액세서리:
K0672 스틸 또는 스테인레스 스틸로 제작된 스위벨 피트용 플레이트.
K0673 스틸 또는 스테인레스 스틸로 제작된 고무 패드가 있는 스위벨 피트용 플레이트.

도면

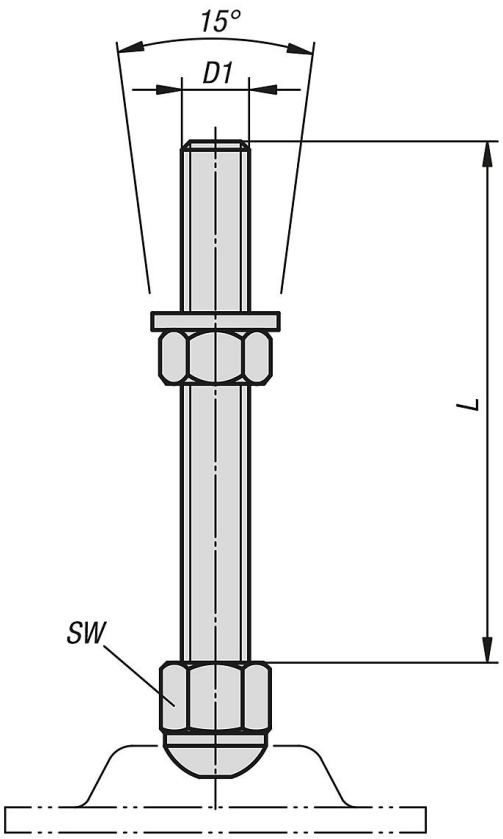

품목 요약

스틸 또는 스테인레스 스틸 스위벨 풋 나사 스핀들

© HEINRICH KIPP WERK GmbH & Co. KG

스위벨 풋 나사 스핀들 스틸/스테인레스 스틸

품목 요약

주문 번호	본체 재질	D1	L	SW	부하 max. kN
K0669.080501	스틸	M8	50	17	40
K0669.080801	스틸	M8	80	17	40
K0669.081001	스틸	M8	100	17	40
K0669.081201	스틸	M8	120	17	40
K0669.081501	스틸	M8	150	17	40
K0669.100501	스틸	M10	50	17	40
K0669.100801	스틸	M10	80	17	40
K0669.101001	스틸	M10	100	17	40
K0669.101201	스틸	M10	120	17	40
K0669.101501	스틸	M10	150	17	40
K0669.120501	스틸	M12	50	19	40
K0669.120801	스틸	M12	80	19	40
K0669.121001	스틸	M12	100	19	40
K0669.121201	스틸	M12	120	19	40
K0669.121501	스틸	M12	150	19	40
K0669.160501	스틸	M16	50	24	40
K0669.160801	스틸	M16	80	24	40
K0669.161001	스틸	M16	100	24	40
K0669.161201	스틸	M16	120	24	40
K0669.161501	스틸	M16	150	24	40
K0669.200501	스틸	M20	50	30	40
K0669.200801	스틸	M20	80	30	40
K0669.201001	스틸	M20	100	30	40
K0669.201201	스틸	M20	120	30	40
K0669.201501	스틸	M20	150	30	40
K0669.080502	스테인레스 스틸	M8	50	17	40
K0669.080802	스테인레스 스틸	M8	80	17	40
K0669.081002	스테인레스 스틸	M8	100	17	40
K0669.081202	스테인레스 스틸	M8	120	17	40
K0669.081502	스테인레스 스틸	M8	150	17	40
K0669.100502	스테인레스 스틸	M10	50	17	40
K0669.100802	스테인레스 스틸	M10	80	17	40
K0669.101002	스테인레스 스틸	M10	100	17	40
K0669.101202	스테인레스 스틸	M10	120	17	40
K0669.101502	스테인레스 스틸	M10	150	17	40
K0669.120502	스테인레스 스틸	M12	50	19	40
K0669.120802	스테인레스 스틸	M12	80	19	40
K0669.121002	스테인레스 스틸	M12	100	19	40
K0669.121202	스테인레스 스틸	M12	120	19	40
K0669.121502	스테인레스 스틸	M12	150	19	40
K0669.160502	스테인레스 스틸	M16	50	24	40
K0669.160802	스테인레스 스틸	M16	80	24	40
K0669.161002	스테인레스 스틸	M16	100	24	40
K0669.161202	스테인레스 스틸	M16	120	24	40
K0669.161502	스테인레스 스틸	M16	150	24	40
K0669.200502	스테인레스 스틸	M20	50	30	40
K0669.200802	스테인레스 스틸	M20	80	30	40
K0669.201002	스테인레스 스틸	M20	100	30	40
K0669.201202	스테인레스 스틸	M20	120	30	40
K0669.201502	스테인레스 스틸	M20	150	30	40

© HEINRICH KIPP WERK GmbH & Co. KG