원형 인써트 타입 O

품목 설명/제품 이미지

설명

재질, 표면 마무리:
스테인레스 스틸, 100 연마 그리트와 비교될 수 있는 다이아몬드 표면

정보:
그리퍼와 인써트는 클램핑 암, 그리퍼 시스템, 클램핑 장치, 클램핑 죠오와 토글 로케이터의 설치에 특히 적합함. 그리퍼를 사용하여 딱딱한 재질과 표면이 불규칙한 경우에서도 최대 조임 토크와 평균 이상의 유지력를 전달할 수 있음.

타입 O: 연마 다이아몬드 표면은 기본 몸체에 견고하게 용해됨. 이는 최소한의 클램핑 압력을 요하는 부드럽거나 미끄러운 장소에서의 이용에 적합함. 다이아몬드 입자는 표면에 최소한의 손상을 갖게 하며 매우 작은 면에서 높은 유지력을 전달함. 다이아몬드 표면은 부식 방지에 있어 탁월함.

그러퍼와 인써트는 다음에 나온 토글 로케이터에 장착할 수 있음:
주문 번호. K0285.117X022 ~ K0285.936X036
주문 번호. K0289.110X015 ~ K0289.924X100
주문 번호. K0291.120X030 ~ K0291.924X080

도면

타입 O
다이아몬드 표면 스
테인레스 스틸 인서트

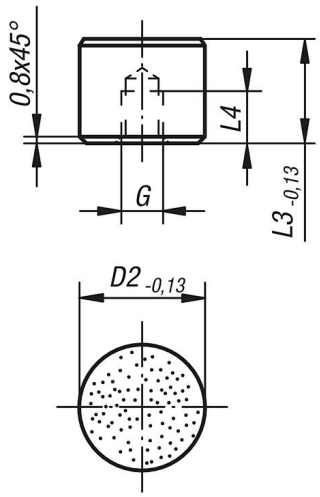

품목 요약

주문 번호	타입	D2	L3	L4	G
K0385.10105	O	10	10	5	M5
K0385.10125	O	10	12	6,4	M5
K0385.12105	O	12	10	5	M5
K0385.12125	O	12	12	6,4	M5
K0385.16105	O	16	10	5	M6
K0385.16125	O	16	12	6,4	M6
K0385.20105	O	20	10	5	M6
K0385.20125	O	20	12	6,4	M6
K0385.25105	O	25	10	5	M6
K0385.25125	O	25	12	6,4	M6

© HEINRICH KIPP WERK GmbH & Co. KG

원형 인써트 타입 O

품목 요약

© HEINRICH KIPP WERK GmbH & Co. KG