텔레스코픽 레일 부분 확장형, 최대 하중 15 kg

품목 설명/제품 이미지

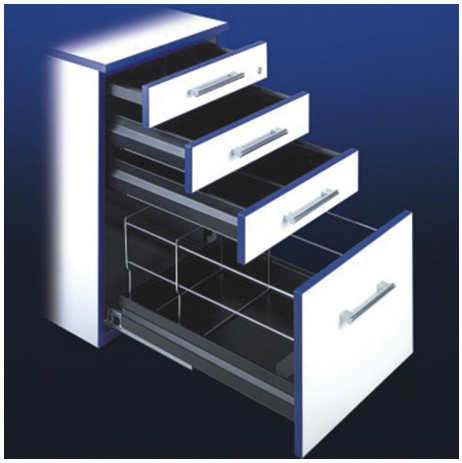

설명

재질:
레일, 스틸.
볼 케이지 플라스틱.
볼, C 스틸.

표면 마무리:
레일, 융용 아연 도금.
볼, 경화.

정보:
부분 확장형 텔레스코픽 레일의 경우는 스트로크가 전체 길이보다 작음. 이는 서랍 등에 있어 마찰을 적게 발생시키게 하는 효과를 가져오는 저렴한 솔루션이 될 수 있음. 텔레스코픽 레일의 동적 부하 용량은 전체 미끄러지는 거리를 이용할 시 수직 장착된 레일 쌍의 최대 부하 용량을 표시함. 제공된 부하 용량은 100.000 주기에서 최대 값을 말함.
텔레스코픽 레일은 양쪽에서 확장 가능함.

주의:
모든 텔레스코픽 레일은 DIN EN 15338에 따라 검사를 받았습니다.

© HEINRICH KIPP WERK GmbH & Co. KG

텔레스코픽 레일 부분 확장형, 최대 하중 15 kg

도면

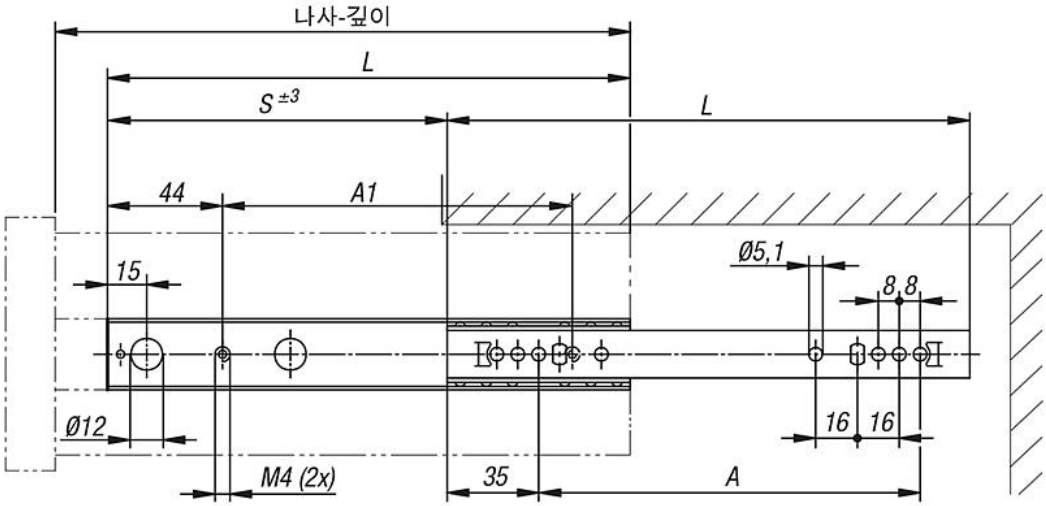

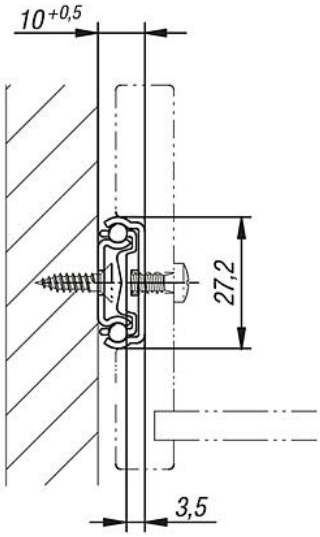

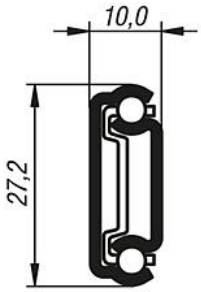

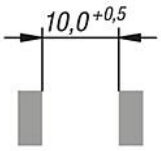

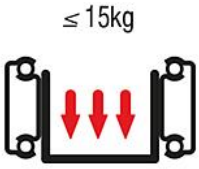

품목 요약

부분 확장형 텔레스코픽 레일, 최대 하중 15 kg

© HEINRICH KIPP WERK GmbH & Co. KG

텔레스코픽 레일 부분 확장형, 최대 하중 15 kg

품목 요약

주문 번호	A	A1	스트로크 S	L	서랍 깊이 부터 - 까지	지탱력 쌍 당 kg
K0536.10406	352	330	276	406	406 - 672	15

품목 정보

Hinweis: 당사의 판매 품목에서 곧 제외될 제품과 특별 행사를 확인하실 수 있습니다.

개 단위 판매

© HEINRICH KIPP WERK GmbH & Co. KG