토글 로케이터, O링, 타입 P, 폴리우레탄 표면이 있는 스테인레스 스틸 볼

품목 설명/제품 이미지

설명

재질:
단강 몸체.
볼 스테인레스 스틸, 폴리우레탄 표면.

표면 마무리:
열처리/검정 산화 몸체.
볼: 경도 60° 쇼어 폴리우레탄 표면.

정보:
토글 로케이터는 가공, 미가공 공작물의 지탱과 클램핑을 위해 사용함. 이에 있어 토글 로케이터는 장치 및 공작물 구성에 있어서 멈춤 장치, 지탱 장치, 그리고 플런저로 작용함.

볼 회전 안전.

타입 P: 폴리우레탄 표면은 볼에 견고하게 가황 처리됨. 긁힘 방지와 얼룩이 잘 생기지 않음. 민감한 표면의 손상 보호에 있어 최적합함. 진주 같은 표면은 높은 유지력을 갖게 하고 공기가 빠져 나가 접촉 표면과 토글 로케이터 사이에 흡입 효과가 발생하지 않게 함.

장점:
내장된 O 링은 볼을 지탱하고 오염 및 외부
물질의 침입을 방지함.
이를 통해 정상적인 운동이 보장됨.

© HEINRICH KIPP WERK GmbH & Co. KG

토글 로케이터, O링, 타입 P, 폴리우레탄 표면이 있는 스테인레스 스틸 볼

도면

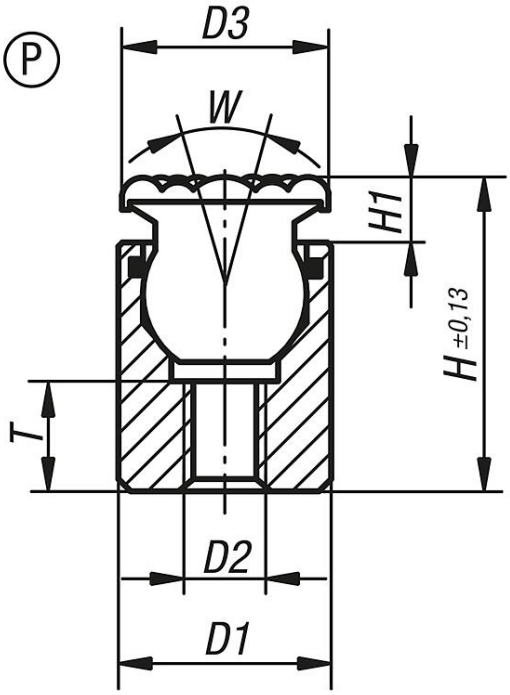

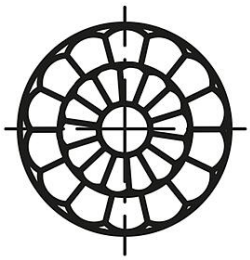

품목 요약

주문 번호	타입	D1	D2	D3	H	H1	W	T	볼-Ø
K0284.604X014	P	10	M4	10	14,5	4	28	3,5	7
K0284.604X027	P	10	M4	10	27,5	4	28	9	7
K0284.605X019	P	13	M5	13	19,5	5	28	6,5	10
K0284.605X028	P	13	M5	13	28,5	5	28	9	10
K0284.606X023	P	17	M6	16	23	5	28	7,5	13
K0284.608X026	P	19	M8	21	26	6	24	8,5	15
K0284.610X030	P	24	M10	23	30	6	24	9	20

© HEINRICH KIPP WERK GmbH & Co. KG