K0734_CS

앵글 조인트 DIN 71802 타입 CS

품목 설명/제품 이미지

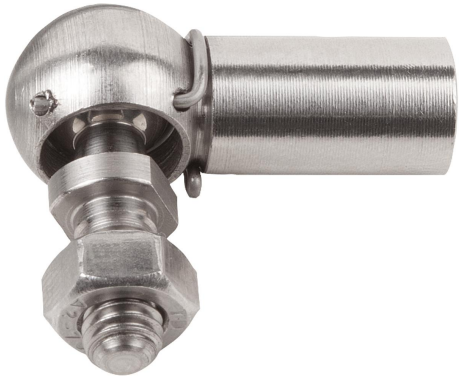

설명

재질:
스틸 또는 스테인레스 스틸 1.4305.

표면 마무리:
아연 도금 및 피막처리. 블랭크한 스테인레스 스틸 버전.

정보:
스냅링 있음.

도면

타입 CS
안전 클립 있음

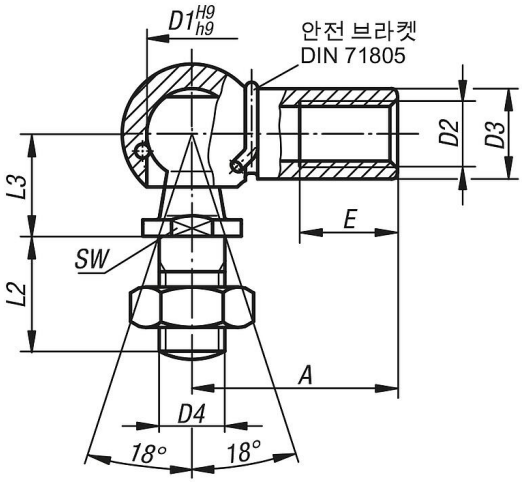

품목 요약

주문 번호	타입	버전 2	본체 재질	D1	D2	D3	D4	A	L2	L3	E	SW
K0734.080351	CS	오른손잡이 나사	스틸	8	M3,5	8	M4	18	10,2	9	8	7
K0734.08051	CS	오른손잡이 나사	스틸	8	M5	8	M5	22	10,2	9	10,2	7
K0734.10061	CS	오른손잡이 나사	스틸	10	M6	10	M6	25	12,5	11	11,5	8
K0734.13081	CS	오른손잡이 나사	스틸	13	M8	13	M8	30	16,5	13	14	11
K0734.16101	CS	오른손잡이 나사	스틸	16	M10	16	M10	35	20	16	15,5	13
K0734.16121	CS	오른손잡이 나사	스틸	16	M12	16	M12	35	20	16	15,5	13
K0734.19141	CS	오른손잡이 나사	스틸	19	M14x1,5	22	M14x1,5	45	28	20	21,5	16
K0734.19161	CS	오른손잡이 나사	스틸	19	M16	22	M16	45	28	20	21,5	16
K0734.080511	CS	왼손잡이 나사	스틸	8	M5	8	M5	22	10,2	9	10,2	7
K0734.100611	CS	왼손잡이 나사	스틸	10	M6	10	M6	25	12,5	11	11,5	8
K0734.130811	CS	왼손잡이 나사	스틸	13	M8	13	M8	30	16,5	13	14	11
K0734.161011	CS	왼손잡이 나사	스틸	16	M10	16	M10	35	20	16	15,5	13
K0734.161211	CS	왼손잡이 나사	스틸	16	M12	16	M12	35	20	16	15,5	13
K0734.191411	CS	왼손잡이 나사	스틸	19	M14x1,5	22	M14x1,5	45	28	20	21,5	16
K0734.191611	CS	왼손잡이 나사	스틸	19	M16	22	M16	45	28	20	21,5	16
K0734.08052	CS	오른손잡이 나사	스테인레스 스틸	8	M5	8	M5	22	10,2	9	10,2	7
K0734.10062	CS	오른손잡이 나사	스테인레스 스틸	10	M6	10	M6	25	12,5	11	11,5	8
K0734.13082	CS	오른손잡이 나사	스테인레스 스틸	13	M8	13	M8	30	16,5	13	14	11
K0734.16102	CS	오른손잡이 나사	스테인레스 스틸	16	M10	16	M10	35	20	16	15,5	13
K0734.16122	CS	오른손잡이 나사	스테인레스 스틸	16	M12	16	M12	35	20	16	15,5	13
K0734.080521	CS	왼손잡이 나사	스테인레스 스틸	8	M5	8	M5	22	10,2	9	10,2	7
K0734.100621	CS	왼손잡이 나사	스테인레스 스틸	10	M6	10	M6	25	12,5	11	11,5	8
K0734.130821	CS	왼손잡이 나사	스테인레스 스틸	13	M8	13	M8	30	16,5	13	14	11

© HEINRICH KIPP WERK GmbH & Co. KG

앵글 조인트 DIN 71802 타입 CS

품목 요약

주문 번호	타입	버전 2	본체 재질	D1	D2	D3	D4	A	L2	L3	E	SW
K0734.161021	CS	왼손잡이 나사	스테인레스 스틸	16	M10	16	M10	35	20	16	15,5	13
K0734.161221	CS	왼손잡이 나사	스테인레스 스틸	16	M12	16	M12	35	20	16	15,5	13

© HEINRICH KIPP WERK GmbH & Co. KG