앵글 조인트 DIN 71802

품목 설명/제품 이미지

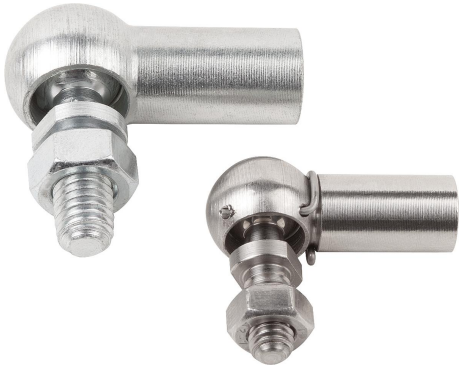

설명

재질:
스틸 또는 스테인레스 스틸 1.4305.

표면 마무리:
아연 도금 및 피막처리. 블랭크한 스테인레스 스틸 버전.

정보:
왼나사는 치수 D2를 의미합니다.

도면

타입 C
안전 클립 없음

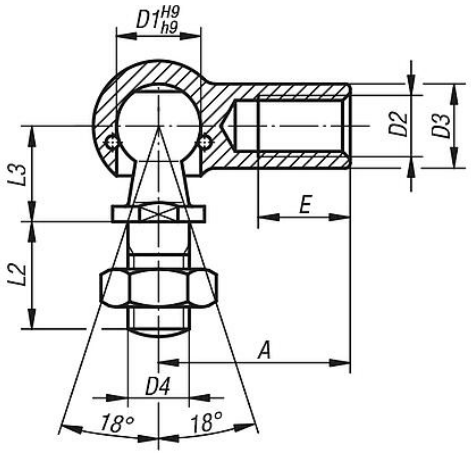

타입 CS
안전 클립 있음

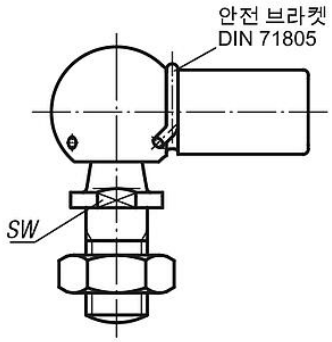

품목 요약

앵글 조인트 DIN 71802

주문 번호	버전 2	타입	본체 재질	D1	D2	D3	D4	A	L2	L3	E	SW
K0734.0805	오른손잡이 나사	C	스틸	8	M5	8	M5	22	10,2	9	10,2	7
K0734.1006	오른손잡이 나사	C	스틸	10	M6	10	M6	25	12,5	11	11,5	8
K0734.1308	오른손잡이 나사	C	스틸	13	M8	13	M8	30	16,5	13	14	11
K0734.1610	오른손잡이 나사	C	스틸	16	M10	16	M10	35	20	16	15,5	13
K0734.1612	오른손잡이 나사	C	스틸	16	M12	16	M12	35	20	16	15,5	13
K0734.1914	오른손잡이 나사	C	스틸	19	M14x1,5	22	M14x1,5	45	28	20	21,5	16
K0734.1916	오른손잡이 나사	C	스틸	19	M16	22	M16	45	28	20	21,5	16
K0734.080501	왼손잡이 나사	C	스틸	8	M5	8	M5	22	10,2	9	10,2	7
K0734.100601	왼손잡이 나사	C	스틸	10	M6	10	M6	25	12,5	11	11,5	8
K0734.130801	왼손잡이 나사	C	스틸	13	M8	13	M8	30	16,5	13	14	11
K0734.161001	왼손잡이 나사	C	스틸	16	M10	16	M10	35	20	16	15,5	13
K0734.161201	왼손잡이 나사	C	스틸	16	M12	16	M12	35	20	16	15,5	13
K0734.191401	왼손잡이 나사	C	스틸	19	M14x1,5	22	M14x1,5	45	28	20	21,5	16
K0734.191601	왼손잡이 나사	C	스틸	19	M16	22	M16	45	28	20	21,5	16
K0734.080351	오른손잡이 나사	CS	스틸	8	M3,5	8	M4	18	10,2	9	8	7
K0734.08051	오른손잡이 나사	CS	스틸	8	M5	8	M5	22	10,2	9	10,2	7
K0734.10061	오른손잡이 나사	CS	스틸	10	M6	10	M6	25	12,5	11	11,5	8
K0734.13081	오른손잡이 나사	CS	스틸	13	M8	13	M8	30	16,5	13	14	11
K0734.16101	오른손잡이 나사	CS	스틸	16	M10	16	M10	35	20	16	15,5	13
K0734.16121	오른손잡이 나사	CS	스틸	16	M12	16	M12	35	20	16	15,5	13
K0734.19141	오른손잡이 나사	CS	스틸	19	M14x1,5	22	M14x1,5	45	28	20	21,5	16
K0734.19161	오른손잡이 나사	CS	스틸	19	M16	22	M16	45	28	20	21,5	16

© HEINRICH KIPP WERK GmbH & Co. KG

앵글 조인트 DIN 71802

품목 요약

주문 번호	버전 2	타입	본체 재질	D1	D2	D3	D4	A	L2	L3	E	SW
K0734.080511	왼손잡이 나사	CS	스틸	8	M5	8	M5	22	10,2	9	10,2	7
K0734.100611	왼손잡이 나사	CS	스틸	10	M6	10	M6	25	12,5	11	11,5	8
K0734.130811	왼손잡이 나사	CS	스틸	13	M8	13	M8	30	16,5	13	14	11
K0734.161011	왼손잡이 나사	CS	스틸	16	M10	16	M10	35	20	16	15,5	13
K0734.161211	왼손잡이 나사	CS	스틸	16	M12	16	M12	35	20	16	15,5	13
K0734.191411	왼손잡이 나사	CS	스틸	19	M14x1,5	22	M14x1,5	45	28	20	21,5	16
K0734.191611	왼손잡이 나사	CS	스틸	19	M16	22	M16	45	28	20	21,5	16
K0734.08052	오른손잡이 나사	CS	스테인레스 스틸	8	M5	8	M5	22	10,2	9	10,2	7
K0734.10062	오른손잡이 나사	CS	스테인레스 스틸	10	M6	10	M6	25	12,5	11	11,5	8
K0734.13082	오른손잡이 나사	CS	스테인레스 스틸	13	M8	13	M8	30	16,5	13	14	11
K0734.16102	오른손잡이 나사	CS	스테인레스 스틸	16	M10	16	M10	35	20	16	15,5	13
K0734.16122	오른손잡이 나사	CS	스테인레스 스틸	16	M12	16	M12	35	20	16	15,5	13
K0734.080521	왼손잡이 나사	CS	스테인레스 스틸	8	M5	8	M5	22	10,2	9	10,2	7
K0734.100621	왼손잡이 나사	CS	스테인레스 스틸	10	M6	10	M6	25	12,5	11	11,5	8
K0734.130821	왼손잡이 나사	CS	스테인레스 스틸	13	M8	13	M8	30	16,5	13	14	11
K0734.161021	왼손잡이 나사	CS	스테인레스 스틸	16	M10	16	M10	35	20	16	15,5	13
K0734.161221	왼손잡이 나사	CS	스테인레스 스틸	16	M12	16	M12	35	20	16	15,5	13

© HEINRICH KIPP WERK GmbH & Co. KG