조절형 그리퍼 타입 B

품목 설명/제품 이미지

설명

재질:
툴 스틸 경화, 또는 경금속.

정보:
조절형 그리퍼에 수나사가 통과하여 클램핑 작업에 대한 정확한 결합이 이루어짐.
초경 팁은 납땜 용접됨.

도면

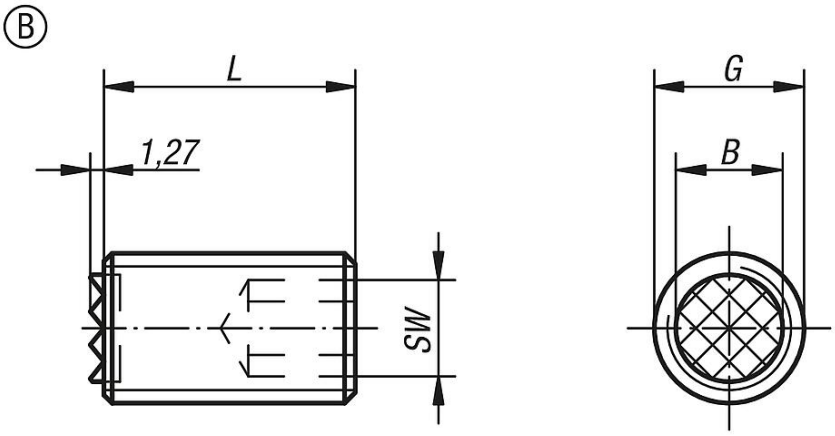

품목 요약

주문 번호	타입	L	B	G	SW
K0388.2510	B	25	6,4	M10	5
K0388.5010	B	50	6,4	M10	5
K0388.2512	B	25	7,9	M12	6
K0388.5012	B	50	7,9	M12	6
K0388.2516	B	25	11,2	M16	8
K0388.5016	B	50	11,2	M16	8
K0388.2520	B	25	12,7	M20	10
K0388.5020	B	50	12,7	M20	10

© HEINRICH KIPP WERK GmbH & Co. KG

조절형 그리퍼 타입 B

품목 요약

© HEINRICH KIPP WERK GmbH & Co. KG