스틸 또는 스테인레스 스틸 인덱스 플런저, 플랜지 미포함, 스테인레스 스틸 풀 후크 포함, 카운터 너트 미포함

품목 설명/제품 이미지

설명

재질:
스틸 버전:
잠금 핀 경화 처리:
강도 등급 5.8.

스테인레스 스틸 버전:
잠금 핀 경화 처리:
나사 슬리브 1.4305.
잠금 핀 1.4034.

잠금핀, 경화되지 않음
나사 슬리브 1.4305.
잠금핀 1.4305.

키 링 1.4310, 블랭크

표면 마무리:
스틸 버전:
잠금 핀 경화, 연마, 검정 산화 처리

스테인레스 스틸 버전:
잠금핀 경화, 연마 및 블랭크
잠금핀 경화, 연마 및 블랭크되지 않음

정보:
인덱스 플런저는 횡력으로 인해 잠금 위치가 변하는 것을 방지하기 위한 곳에 사용됩니다. 먼저 볼트가 나온 후에 다른 잠금 위치로 이동될 수 있습니다.
키 링은 공압 실린더를 이용하여 자동으로(프로그램 제어) 잠금 볼트의 조작이 가능하며 또는 바우덴 케이블을 사용하여 원격조작이 가능합니다.

요청 시:
특수 설계 버전.

액세서리:
스페이서 링 K0665.
얇은 부품을 위한 고정 세트 K2146.

© HEINRICH KIPP WERK GmbH & Co. KG

스틸 또는 스테인레스 스틸 인덱스 플런저, 플랜지 미포함, 스테인레스 스틸 풀 후크 포함, 카운터 너트 미포함

도면

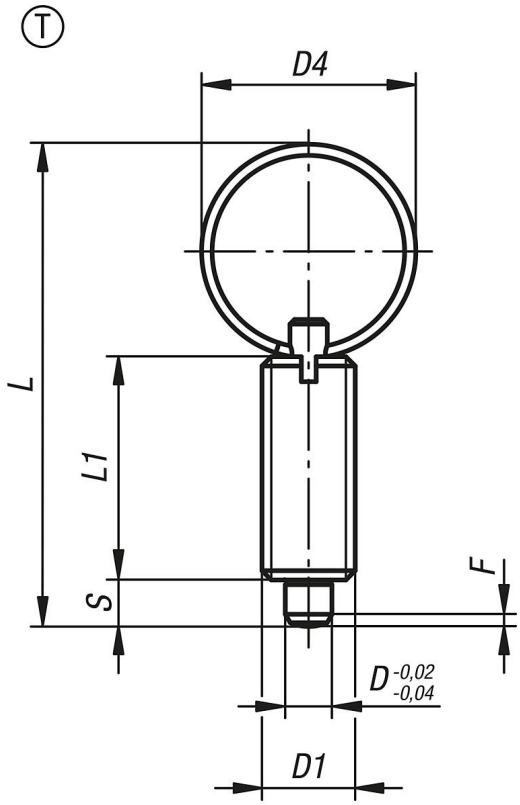

품목 요약

주문 번호	타입	본체 재질	표면 기본 몸체	D	D1	D4	L	L1	스트로크 S	F x 30°	시작 탄성 F1 약. N	탄성 종료 F2 약. N	주문 번호 스크류 인 와셔
K0635.3004	T	스틸	경화	4	M8x1	15	40	21	4	1	6	12	K0344.90
K0635.3105	T	스틸	경화	5	M10x1	23	52	24	5	1,3	5	12	K0344.91
K0635.3206	T	스틸	경화	6	M12x1,5	23	57	28	6	1,8	6	14	K0344.92
K0635.3308	T	스틸	경화	8	M16x1,5	28	72	36	8	2,3	15	35	K0344.93
K0635.3410	T	스틸	경화	10	M20x1,5	28	78	40	10	2,8	15	34	K0344.94
K0635.03004	T	스테인레스 스틸	경화	4	M8x1	15	40	21	4	1	6	12	K0344.90
K0635.03105	T	스테인레스 스틸	경화	5	M10x1	23	52	24	5	1,3	5	12	K0344.91
K0635.03206	T	스테인레스 스틸	경화	6	M12x1,5	23	57	28	6	1,8	6	14	K0344.92
K0635.03308	T	스테인레스 스틸	경화	8	M16x1,5	28	72	36	8	2,3	15	35	K0344.93
K0635.03410	T	스테인레스 스틸	경화	10	M20x1,5	28	78	40	10	2,8	15	34	K0344.94
K0635.13004	T	스테인레스 스틸	비경화	4	M8x1	15	40	21	4	1	6	12	K0344.90
K0635.13105	T	스테인레스 스틸	비경화	5	M10x1	23	52	24	5	1,3	5	12	K0344.91
K0635.13206	T	스테인레스 스틸	비경화	6	M12x1,5	23	57	28	6	1,8	6	14	K0344.92
K0635.13308	T	스테인레스 스틸	비경화	8	M16x1,5	28	72	36	8	2,3	15	35	K0344.93
K0635.13410	T	스테인레스 스틸	비경화	10	M20x1,5	28	78	40	10	2,8	15	34	K0344.94

© HEINRICH KIPP WERK GmbH & Co. KG