스프링 플런저 슬롯, 볼, 스틸

품목 설명/제품 이미지

설명

재질:
슬리브 스틸 경도 등급 5.8.
스틸 볼.
스프링 스틸 스프링 Kl. D.

표면 마무리:
검정 산화. 볼 경화.

도면

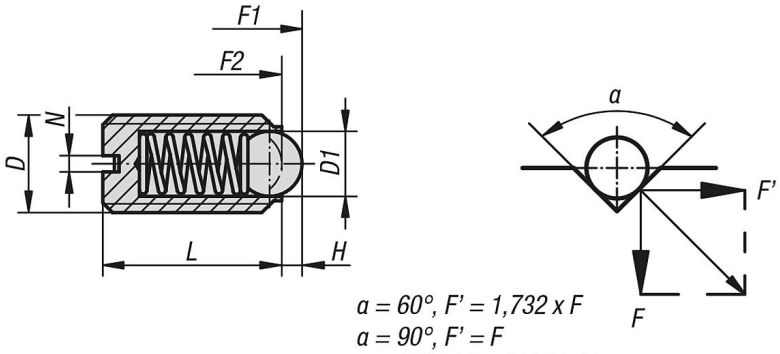

a = 60°, F' = 1,732 x F
a = 90°, F' = F
a = 120°, F' = 0,577 x F

품목 요약

스프링 플런저 슬롯, 볼, 스틸

주문 번호	스프링력	모델 1	D	D1	H	L	N	시작 탄성 F1 약. N	탄성 종료 F2 약. N
K0309.03	스탠다드	-	M3	1,5	0,4	7	0,4	1,5	3
K0309.04	스탠다드	-	M4	2,5	0,8	9	0,6	4	10
K0309.05	스탠다드	-	M5	3	0,9	12	0,8	6	11
K0309.06	스탠다드	-	M6	3,5	1	14	1	9	13
K0309.08	스탠다드	-	M8	5	1,5	16	1,2	15	30
K0309.10	스탠다드	-	M10	6	2	19	1,6	20	40
K0309.12	스탠다드	-	M12	8	2,5	22	2	30	55
K0309.16	스탠다드	-	M16	10	3,5	24	2,5	65	125
K0309.20	스탠다드	-	M20	12	4,5	30	2,5	80	160
K0309.203	강화	-	M3	1,5	0,4	7	0,4	5	7
K0309.204	강화	-	M4	2,5	0,8	9	0,6	12	22
K0309.205	강화	-	M5	3	0,9	12	0,8	19	30
K0309.206	강화	-	M6	3,5	1	14	1	28	40
K0309.208	강화	-	M8	5	1,5	16	1,2	47	73
K0309.210	강화	-	M10	6	2	19	1,6	66	100
K0309.212	강화	-	M12	8	2,5	22	2	66	120
K0309.216	강화	-	M16	10	3,5	24	2,5	90	180
K0309.220	강화	-	M20	12	4,5	30	2,5	115	240
K0309.404	스탠다드	롱 버전	M4	2,5	0,8	16	0,6	4	10
K0309.405	스탠다드	롱 버전	M5	3	0,9	20	0,8	6	11
K0309.406	스탠다드	롱 버전	M6	3,5	1	25	1	9	13
K0309.408	스탠다드	롱 버전	M8	5	1,5	30	1,2	15	30
K0309.410	스탠다드	롱 버전	M10	6	2	35	1,6	20	40
K0309.412	스탠다드	롱 버전	M12	8	2,5	40	2	30	55
K0309.416	스탠다드	롱 버전	M16	10	3,5	45	2,5	65	125

© HEINRICH KIPP WERK GmbH & Co. KG

스프링 플런저 슬롯, 볼, 스틸

품목 요약

© HEINRICH KIPP WERK GmbH & Co. KG