박테리아방지 플라스틱 보우 그립

품목 설명/제품 이미지

설명

재질:
강화된 열가소성 폴리아미드(Polyamid).

표면 마무리:
슬레이트 회색.

정보:
마운팅 홀이 설계되어 고정 면에서 보우
그립을 소켓 헤드 스크류 또는 육각 너트로
고정시킬 수 있음.

이용:
항균 KIPP MEDI 그립 제품들은 세균, 진균, 또한 내성이 있는 병원체 (MRSA 등)와 같은 유해한 미생물에 대한 높은 항균 기능이 있습니다. 여기서 사용한 플라스틱에서는 항균 기능이 있는 마이크로 은-분자가 사용되었으며, 이로 인해 제품 사용주기 동안 효과가 지속되고 있습니다.

효과:
제품 표면에는 은이온을 사용하여 유해한 미생물의 증식을 효과적으로 파괴하며, 이로 인해 MEDI 그립 제품에 있는 세균이 지속적으로 감소합니다. (인증된 점검 연구소로부터 검사 및 인증을 받음). 세척 주기 간에는 이와 같은 제품과의 접촉으로 감염 위험이 훨씬 적습니다.

조립:
조작면 또는 뒷 부분으로부터

장점:
습기 또는 세정제에 저항력이 있습니다(소독의 경우), 독소 부작용 없음.

이용:
높은 위생수준이 요구되는 분야에서 기계, 장치, 시설에 설치 (예를 들어 종합병원, 개인병원, 재활병원, 식품 공장) 공공장소 또는 인파가 몰리는 곳에 설치(일례로 요양원, 어린이집).

© HEINRICH KIPP WERK GmbH & Co. KG

박테리아방지 플라스틱 보우 그립

도면

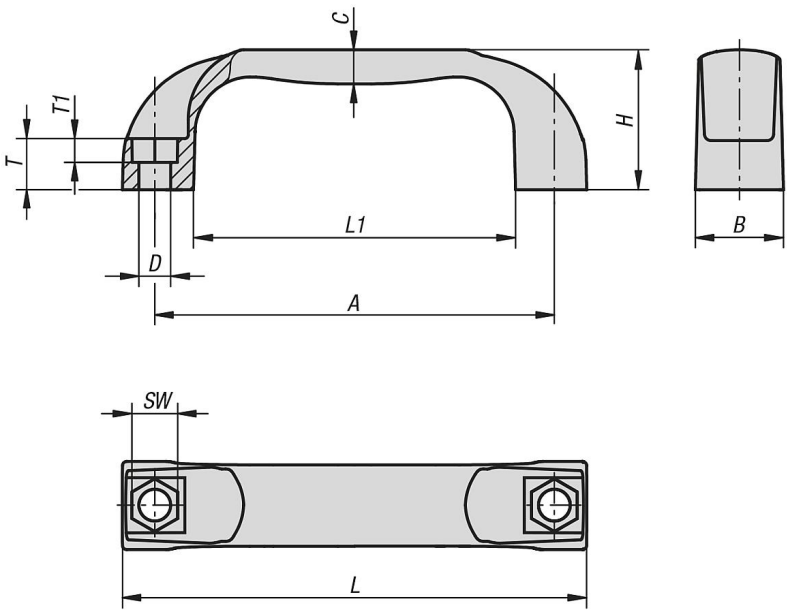

품목 요약

주문 번호	본체 색상	A	B	C	D	H	L	L1	SW	T	T1	하중 N
K0190.1211708144	슬레이트 그레이 RAL 7015	117	26	10	9	41	136	94	13	15	8	1500
K0190.1215008144	슬레이트 그레이 RAL 7015	150	27	11	9	44	172	132	13	16	8	1500

© HEINRICH KIPP WERK GmbH & Co. KG