로케이팅 핀 플랫형, 타입 C

품목 설명/제품 이미지

설명

재질:
툴 스틸.

표면 마무리:
경화 및 연마 처리.

정보:
플랫 타입 C로 보어홀 간격 오차를 조정하거나 위치를 지정하려는 부품을 한 방향으로 고정할 수 있음.
유사한 볼트는 K0352, K0353, K0354, K0355를 참고함.

© HEINRICH KIPP WERK GmbH & Co. KG

로케이팅 핀 플랫형, 타입 C

도면

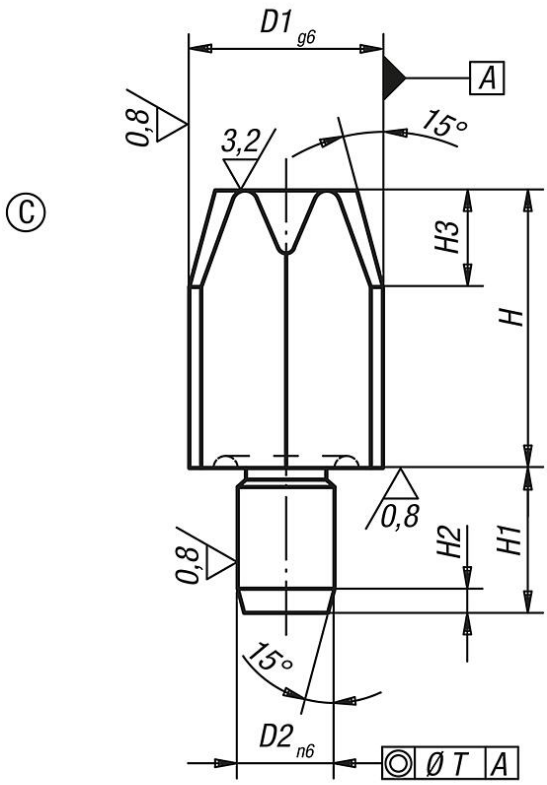

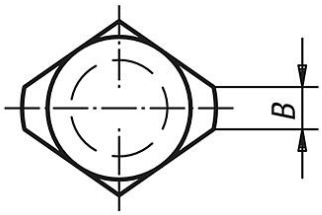

품목 요약

주문 번호	타입	모델 1	B	D1	D2	H	H1	H2	H3	T
K0293.406	C	짧은 버전	1	6	4	7	6	1,2	4	0,02
K0293.408	C	짧은 버전	1,6	8	6	10	9	1,6	6	0,02
K0293.410	C	짧은 버전	2,5	10	6	10	9	1,6	6	0,02
K0293.412	C	짧은 버전	2,5	12	6	10	9	1,6	6	0,02
K0293.416	C	짧은 버전	3,5	16	8	13	12	2	8	0,04
K0293.420	C	짧은 버전	5	20	12	15	18	2	9	0,04
K0293.425	C	짧은 버전	5	25	12	15	18	2,5	9	0,04
K0293.506	C	롱 버전	1	6	4	12	6	1,2	4	0,02
K0293.508	C	롱 버전	1,6	8	6	16	9	1,6	6	0,02
K0293.510	C	롱 버전	2,5	10	6	18	9	1,6	6	0,02
K0293.512	C	롱 버전	2,5	12	6	18	9	1,6	6	0,02
K0293.516	C	롱 버전	3,5	16	8	22	12	2	8	0,04
K0293.520	C	롱 버전	5	20	12	25	18	2	9	0,04
K0293.525	C	롱 버전	5	25	12	25	18	2,5	9	0,04

© HEINRICH KIPP WERK GmbH & Co. KG

로케이팅 핀 플랫형, 타입 C

품목 요약