토글 로케이터, 타입 F, 수나사 있음, 볼 플랫형, 세레이션 있음

품목 설명/제품 이미지

설명

재질:
단강 몸체.
하드메탈 볼

표면 마무리:
열처리/인산 염 처리 몸체.
니켈처리 볼

정보:
토글 로케이터는 고정장치 구조물에서 스토퍼, 서포터 및 압력 패드로 사용됩니다.

볼이 비틀리지 않도록 고정되어 있습니다.

도면

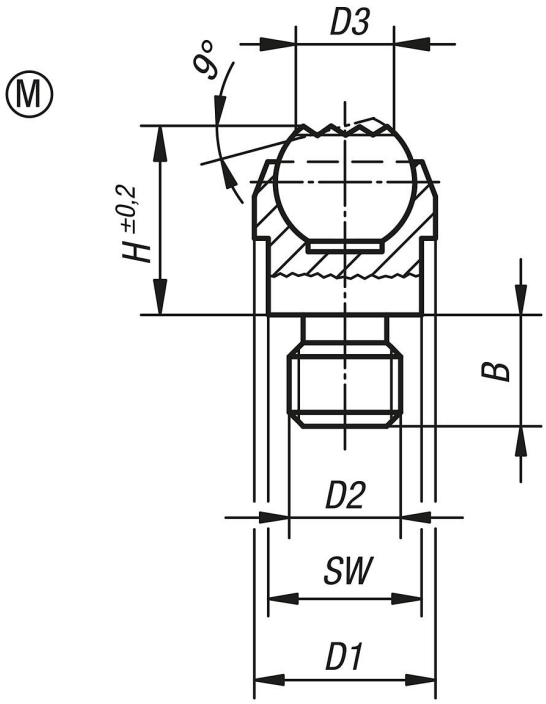

품목 요약

주문 번호	타입	B	D1	D2	D3	H	볼-Ø	SW	부하 max. kN (정적 부하)
K0282.908	M	8	13	M8	7,7	13,3	10	11	10
K0282.910	M	10	20	M10	12	18	16	17	25
K0282.912	M	12	20	M12	12	18	16	17	25

© HEINRICH KIPP WERK GmbH & Co. KG

토글 로케이터, 타입 F, 수나사 있음, 볼 플랫형, 세레이션 있음

품목 요약