그립 볼 회전

품목 설명/제품 이미지

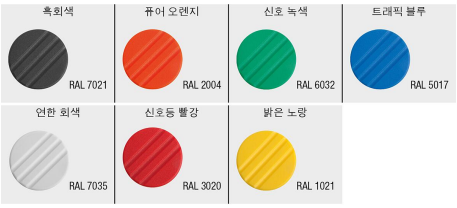

설명

표면 마무리:
청색 피막처리한 스틸 또는 블랭크한 스테인레스 스틸.고정 링은 스테인레스 스틸 모델 경우에도 아연 도금 처리됨.

도면

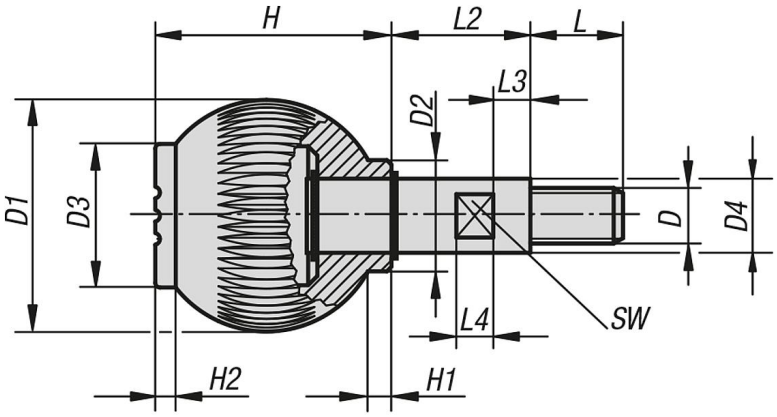

품목 요약

회전 그립 볼

주문 번호	구성품 재질	색상 덮개	D	D1	D2	D3	D4	H	H1	H2	L	L2	L3	L4	SW
K0254.106	스틸	검회색 RAL 7021	M6	25	12	17	8	25	3	2	10	15	5	5	7
K0254.1061	스틸	오렌지 RAL 2004	M6	25	12	17	8	25	3	2	10	15	5	5	7
K0254.1062	스틸	시그널 녹색 RAL6032	M6	25	12	17	8	25	3	2	10	15	5	5	7
K0254.1063	스틸	청색 RAL5017	M6	25	12	17	8	25	3	2	10	15	5	5	7
K0254.1065	스틸	연한 회색 RAL 7035	M6	25	12	17	8	25	3	2	10	15	5	5	7
K0254.1066	스틸	신호등 빨강 RAL 3020	M6	25	12	17	8	25	3	2	10	15	5	5	7
K0254.1067	스틸	밝은 노랑 RAL 1021	M6	25	12	17	8	25	3	2	10	15	5	5	7
K0254.208	스틸	검회색 RAL 7021	M8	32	15,5	19	10	33	3,5	2,6	12	20	6	6	8
K0254.2081	스틸	오렌지 RAL 2004	M8	32	15,5	19	10	33	3,5	2,6	12	20	6	6	8
K0254.2082	스틸	시그널 녹색 RAL6032	M8	32	15,5	19	10	33	3,5	2,6	12	20	6	6	8
K0254.2083	스틸	청색 RAL5017	M8	32	15,5	19	10	33	3,5	2,6	12	20	6	6	8
K0254.2085	스틸	연한 회색 RAL 7035	M8	32	15,5	19	10	33	3,5	2,6	12	20	6	6	8

© HEINRICH KIPP WERK GmbH & Co. KG

그립 볼 회전

품목 요약

주문 번호	구성품 재질	색상 덮개	D	D1	D2	D3	D4	H	H1	H2	L	L2	L3	L4	SW
K0254.2086	스틸	신호등 빨강 RAL 3020	M8	32	15,5	19	10	33	3,5	2,6	12	20	6	6	8
K0254.2087	스틸	밝은 노랑 RAL 1021	M8	32	15,5	19	10	33	3,5	2,6	12	20	6	6	8
K0254.310	스틸	검회색 RAL 7021	M10	40	19	23	13	41	4	3	15	25	7	10	10
K0254.3101	스틸	오렌지 RAL 2004	M10	40	19	23	13	41	4	3	15	25	7	10	10
K0254.3102	스틸	시그널 녹색 RAL6032	M10	40	19	23	13	41	4	3	15	25	7	10	10
K0254.3103	스틸	청색 RAL5017	M10	40	19	23	13	41	4	3	15	25	7	10	10
K0254.3105	스틸	연한 회색 RAL 7035	M10	40	19	23	13	41	4	3	15	25	7	10	10
K0254.3106	스틸	신호등 빨강 RAL 3020	M10	40	19	23	13	41	4	3	15	25	7	10	10
K0254.3107	스틸	밝은 노랑 RAL 1021	M10	40	19	23	13	41	4	3	15	25	7	10	10
K0254.412	스틸	검회색 RAL 7021	M12	50	24	31	16	51	5,5	4,5	20	30	8	8	13
K0254.4121	스틸	오렌지 RAL 2004	M12	50	24	31	16	51	5,5	4,5	20	30	8	8	13
K0254.4122	스틸	시그널 녹색 RAL6032	M12	50	24	31	16	51	5,5	4,5	20	30	8	8	13
K0254.4123	스틸	청색 RAL5017	M12	50	24	31	16	51	5,5	4,5	20	30	8	8	13
K0254.4125	스틸	연한 회색 RAL 7035	M12	50	24	31	16	51	5,5	4,5	20	30	8	8	13
K0254.4126	스틸	신호등 빨강 RAL 3020	M12	50	24	31	16	51	5,5	4,5	20	30	8	8	13
K0254.4127	스틸	밝은 노랑 RAL 1021	M12	50	24	31	16	51	5,5	4,5	20	30	8	8	13
K0254.0106	스테인리스 스틸	검회색 RAL 7021	M6	25	12	17	8	25	3	2	10	15	5	5	7
K0254.01061	스테인리스 스틸	오렌지 RAL 2004	M6	25	12	17	8	25	3	2	10	15	5	5	7
K0254.01062	스테인리스 스틸	시그널 녹색 RAL6032	M6	25	12	17	8	25	3	2	10	15	5	5	7
K0254.01063	스테인리스 스틸	청색 RAL5017	M6	25	12	17	8	25	3	2	10	15	5	5	7
K0254.01065	스테인리스 스틸	연한 회색 RAL 7035	M6	25	12	17	8	25	3	2	10	15	5	5	7
K0254.01066	스테인리스 스틸	신호등 빨강 RAL 3020	M6	25	12	17	8	25	3	2	10	15	5	5	7
K0254.01067	스테인리스 스틸	밝은 노랑 RAL 1021	M6	25	12	17	8	25	3	2	10	15	5	5	7
K0254.0208	스테인리스 스틸	검회색 RAL 7021	M8	32	15,5	19	10	33	3,5	2,6	12	20	6	6	8
K0254.02081	스테인리스 스틸	오렌지 RAL 2004	M8	32	15,5	19	10	33	3,5	2,6	12	20	6	6	8
K0254.02082	스테인리스 스틸	시그널 녹색 RAL6032	M8	32	15,5	19	10	33	3,5	2,6	12	20	6	6	8
K0254.02083	스테인리스 스틸	청색 RAL5017	M8	32	15,5	19	10	33	3,5	2,6	12	20	6	6	8
K0254.02085	스테인리스 스틸	연한 회색 RAL 7035	M8	32	15,5	19	10	33	3,5	2,6	12	20	6	6	8
K0254.02086	스테인리스 스틸	신호등 빨강 RAL 3020	M8	32	15,5	19	10	33	3,5	2,6	12	20	6	6	8
K0254.02087	스테인리스 스틸	밝은 노랑 RAL 1021	M8	32	15,5	19	10	33	3,5	2,6	12	20	6	6	8
K0254.0310	스테인리스 스틸	검회색 RAL 7021	M10	40	19	23	13	41	4	3	15	25	7	10	10
K0254.03101	스테인리스 스틸	오렌지 RAL 2004	M10	40	19	23	13	41	4	3	15	25	7	10	10
K0254.03102	스테인리스 스틸	시그널 녹색 RAL6032	M10	40	19	23	13	41	4	3	15	25	7	10	10
K0254.03103	스테인리스 스틸	청색 RAL5017	M10	40	19	23	13	41	4	3	15	25	7	10	10
K0254.03105	스테인리스 스틸	연한 회색 RAL 7035	M10	40	19	23	13	41	4	3	15	25	7	10	10
K0254.03106	스테인리스 스틸	신호등 빨강 RAL 3020	M10	40	19	23	13	41	4	3	15	25	7	10	10
K0254.03107	스테인리스 스틸	밝은 노랑 RAL 1021	M10	40	19	23	13	41	4	3	15	25	7	10	10
K0254.0412	스테인리스 스틸	검회색 RAL 7021	M12	50	24	31	16	51	5,5	4,5	20	30	8	8	13
K0254.04121	스테인리스 스틸	오렌지 RAL 2004	M12	50	24	31	16	51	5,5	4,5	20	30	8	8	13
K0254.04122	스테인리스 스틸	시그널 녹색 RAL6032	M12	50	24	31	16	51	5,5	4,5	20	30	8	8	13
K0254.04123	스테인리스 스틸	청색 RAL5017	M12	50	24	31	16	51	5,5	4,5	20	30	8	8	13
K0254.04125	스테인리스 스틸	연한 회색 RAL 7035	M12	50	24	31	16	51	5,5	4,5	20	30	8	8	13
K0254.04126	스테인리스 스틸	신호등 빨강 RAL 3020	M12	50	24	31	16	51	5,5	4,5	20	30	8	8	13
K0254.04127	스테인리스 스틸	밝은 노랑 RAL 1021	M12	50	24	31	16	51	5,5	4,5	20	30	8	8	13

© HEINRICH KIPP WERK GmbH & Co. KG