공압 클램프 수평 타입 B

품목 설명/제품 이미지

설명

재질:
스틸 레버 부품 및 클램핑 스핀들.

표면 마무리:
아연 도금 및 크롬 처리 레버 부품.
인산염 처리 클램핑 스핀들 및 너트.
실린더 검정색.

정보:
케이블 길이: 2.5m.

액세서리:
K0101
K0102
K0103
K0106
K0107

공압 실린더:
양 끝단 충격 조정 장치 없으며
2개의 LED 인디게이터 프록시머티
스위치 장착된 복동 실린더.

근접 리드 스위치 기술 데이터:
Max. 파워 DC = 10 W / AC = 12 VA.
Max. 스위칭 전압 10 - 60 V, DC / AC.
Max. 스위치 파워 500 mA.

© HEINRICH KIPP WERK GmbH & Co. KG

공압 클램프 수평 타입 B

도면

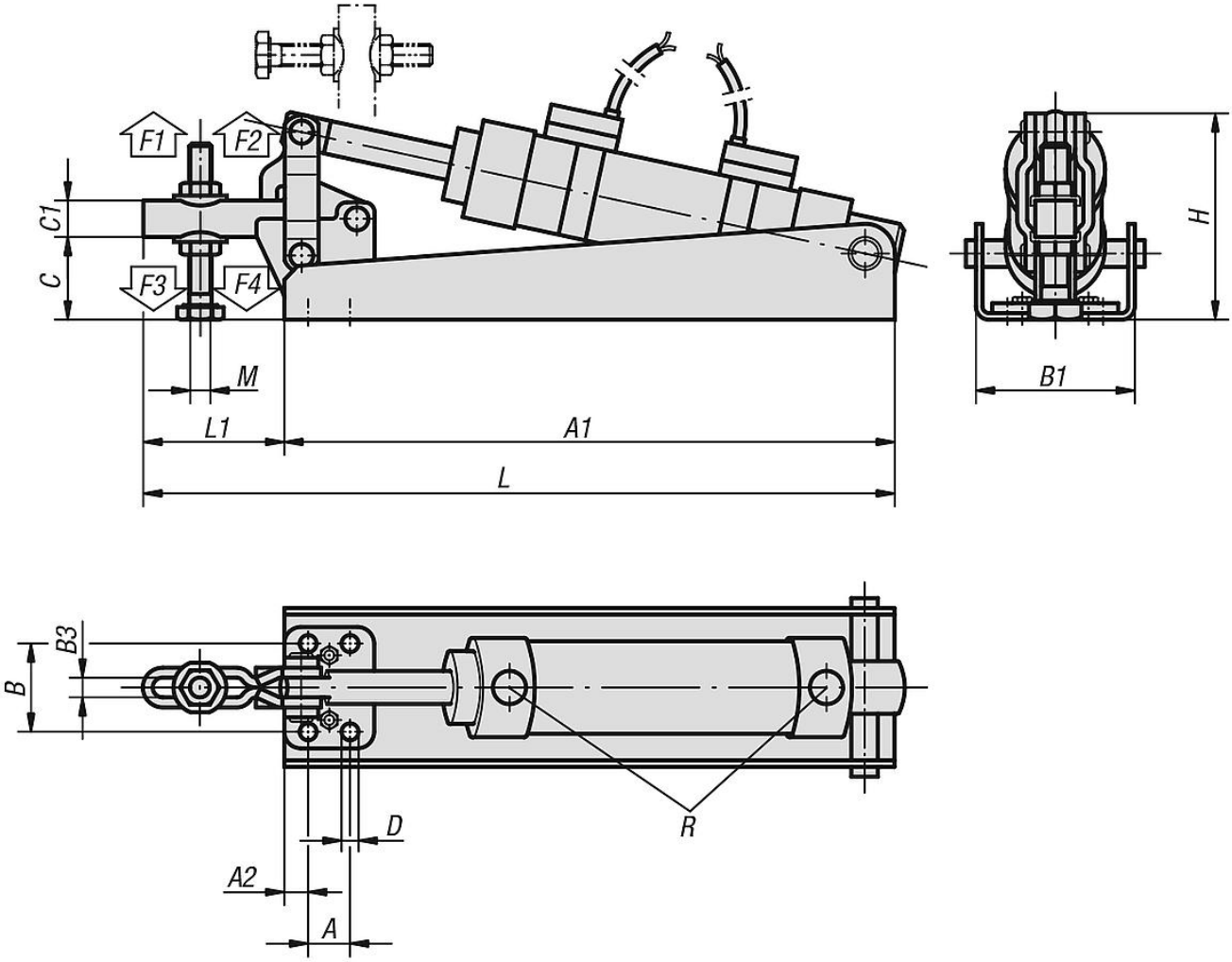

품목 요약

수평 공압 클램프 타입 B

주문 번호	타입	한 사이클 당 공기 사용	홀딩암의 개구 각도	홀딩력 6 바 F1 N	홀딩력 6 바 F2 N	클램핑력 6 바 F3 N	클램핑력 6 바 F4 N
K0090.0075	B	0,02 dm³	70°	1000	1600	800	1400
K0090.0150	B	0,04 dm³	85°	1300	1900	1000	1600
K0090.0250	B	0,09 dm³	85°	1600	2400	1200	1800
K0090.0450	B	0,27 dm³	85°	3000	5800	2600	5400

주문 번호	타입	A	A1	A2	B	B1	B3	C	C1	D	H	L	L1	M	R	P=작동 압력 바	분당 스트로크 수 6 바
K0090.0075	B	16	145	5	24	40	5,3	18	9	4,4	50	177	32	M5x35	G1/8	2 - 6	40
K0090.0150	B	12,7	185	7	27	48	6,4	24	11	5,1	62	227	42	M6x50	G1/8	2 - 6	60
K0090.0250	B	19	234	8	32	59	8,9	35	17,5	7,1	84	309	75	M8x60	G1/8	2 - 6	55
K0090.0450	B	32	289	10	45	76	12,7	54	25	8,7	122	413	124	M12x100	G1/8	2 - 6	55

© HEINRICH KIPP WERK GmbH & Co. KG

공압 클램프 수평 타입 B

품목 요약

© HEINRICH KIPP WERK GmbH & Co. KG