스테인레스 프로파일 핸들

품목 설명/제품 이미지

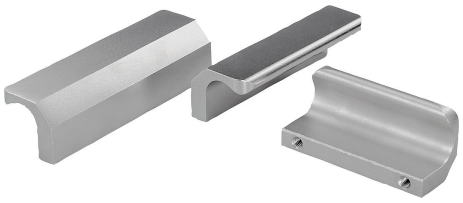

설명

재질:
재질 스테인레스 스틸, 스테인레스 스틸 1.4404.

표면 마무리:
블라스팅 및 무광택 전해 연마 처리.

요청 시:
임의의 다른 길이.

도면

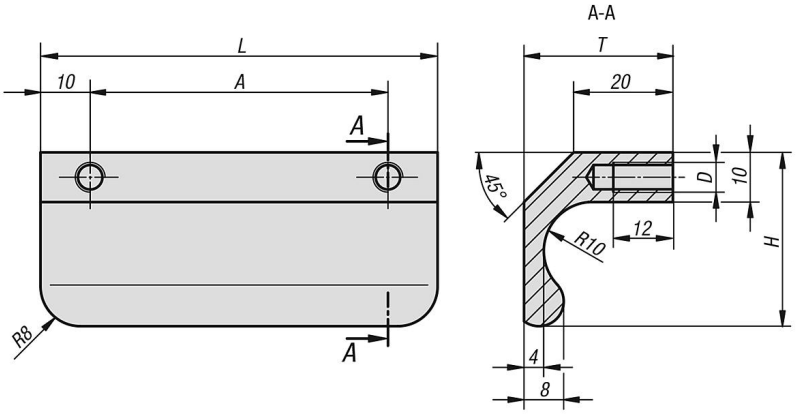

품목 요약

스테인레스 스틸 프로파일 핸들

주문 번호	A	D	H	L	T	하중 N
K0233.06006	60	M6	35	80	30	1000
K0233.08006	80	M6	35	100	30	1000
K0233.10006	100	M6	35	120	30	1000
K0233.13006	130	M6	35	150	30	1000

© HEINRICH KIPP WERK GmbH & Co. KG