조인트 앵글 I타입

품목 설명/제품 이미지

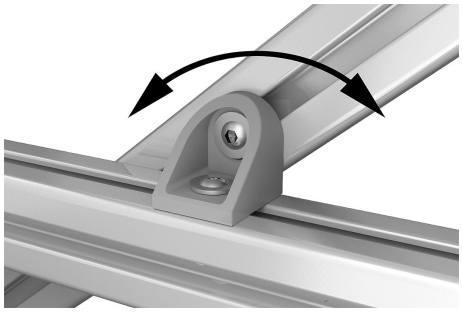

설명

재질:
다이캐스트 조인트 앵글.
스틸 베어링 부시

표면 마무리:
알루미늄 색상 도장 조인트 앵글.
아연 도금 베어링 부시

정보:
조인트 앵글은 동일한 시리즈의 2개의 프로파일이 측면이 서로 닿고, 임의의 극도로 교차하는 연결부에 적합합니다.

이 때 조인트 앵글은 교차하는 프로파일의 회전점 역활을 합니다. 스크류를 조인 상태에서 베어링 부시 주위의 회전 범위에서는 계속 자유롭게 움직일 수 있습니다.

조인트 앵글은 대부분 클램프 앵글과 함께 사용됩니다.

© HEINRICH KIPP WERK GmbH & Co. KG

조인트 앵글 I타입

도면

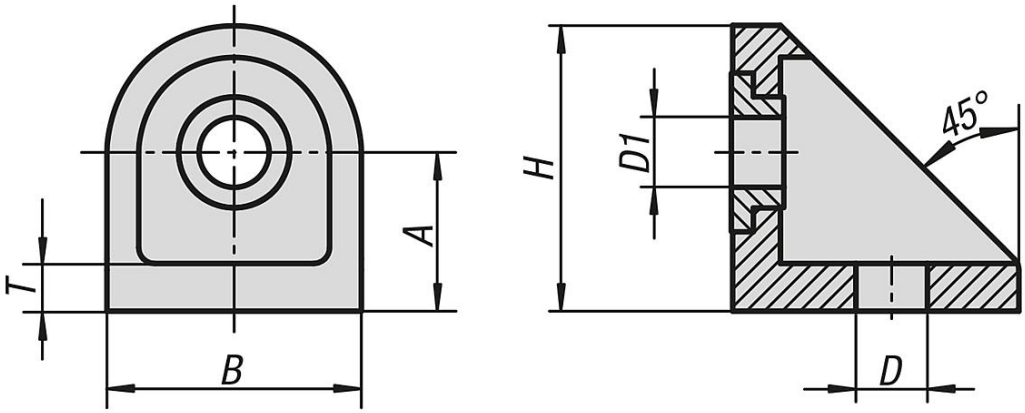

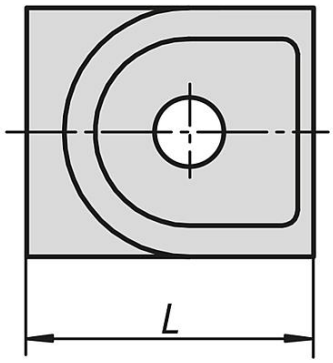

품목 요약

조인트 앵글, I타입

주문 번호	타입	슬롯 너비	A	B	D	D1	H	L	T
K1050.06	I	6	15	24	7	6,5	27	27	5
K1050.08	I	8	20	32	9	8,8	35,2	36	5,5

© HEINRICH KIPP WERK GmbH & Co. KG