오각 별모양 그립, 플라스틱(듀로플라스틱), 나사 인서트, 암나사

품목 설명/제품 이미지

설명

재질:
열경화성 PF 31, 검정색.아연 도금, 스틸 부싱.

표면 마무리:
고광택 폴리싱 처리.

정보:
K0185.3205, K0185.3206 버전은 황동 부싱임.

요청 시:
다른 색상.

도면

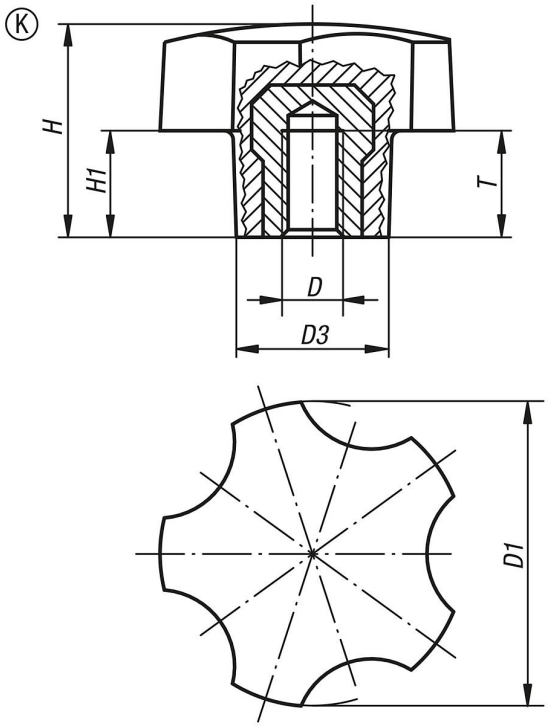

품목 요약

주문 번호	타입	D	D1	D3	H	H1	T
K0185.3205	K	M5	32	16	22,4	11,2	10
K0185.3206	K	M6	32	16	22,4	11,2	9
K0185.4006	K	M6	40	20	28	14	12
K0185.4008	K	M8	40	20	28	14	14
K0185.4010	K	M10	40	20	28	14	14
K0185.5008	K	M8	50	25	35	17,5	14
K0185.5010	K	M10	50	25	35	17,5	14

© HEINRICH KIPP WERK GmbH & Co. KG

오각 별모양 그립, 플라스틱(듀로플라스틱), 나사 인서트, 암나사

품목 요약

© HEINRICH KIPP WERK GmbH & Co. KG