높은 플랜지 세 별 모양 그립, 암나사

품목 설명/제품 이미지

설명

재질:
열경화성 PF 31, 검정색. 스틸 부싱, 아연 도금 또는 스테인레스 스틸 소재.

표면 마무리:
고광택 폴리싱 처리.

요청 시:
다른 색상.

도면

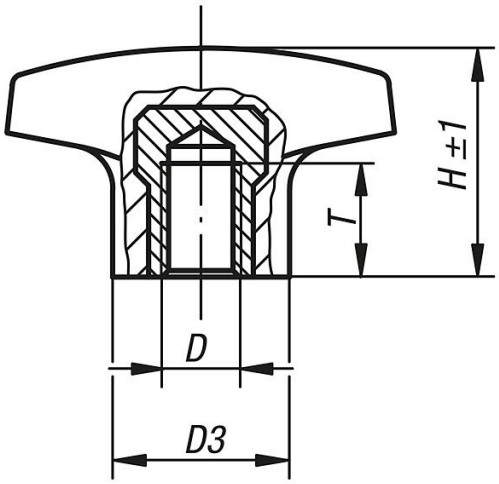

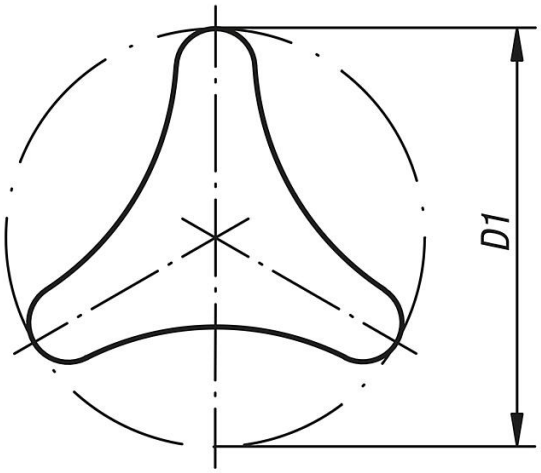

품목 요약

높은 플랜지 삼각형 별 모양 그립, 암나사

주문 번호	타입	구성품 재질	D	D1	D3	H	T
K0183.14006	K	스틸	M6	40	16	22	12
K0183.15008	K	스틸	M8	50	18	28	14
K0183.16210	K	스틸	M10	62	22	35	14

© HEINRICH KIPP WERK GmbH & Co. KG

높은 플랜지 세 별 모양 그립, 암나사

품목 요약

주문 번호	타입	구성품 재질	D	D1	D3	H	T
K0183.24006	K	스테인리스 스틸	M6	40	16	22	9
K0183.25008	K	스테인리스 스틸	M8	50	18	28	13
K0183.26210	K	스테인리스 스틸	M10	62	22	35	13

© HEINRICH KIPP WERK GmbH & Co. KG