알루미늄 2스포크 핸드휠, 광택 처리, 원형 그립 미포함

품목 설명/제품 이미지

설명

재질:
알루미늄 디스크 핸드 휠.

표면 마무리:
휠 림 회전, 광택.

요청 시:
사각 소켓 허브 또는 플라스틱 코팅
디스크 핸드 휠.

도면

원통형 그립 없음

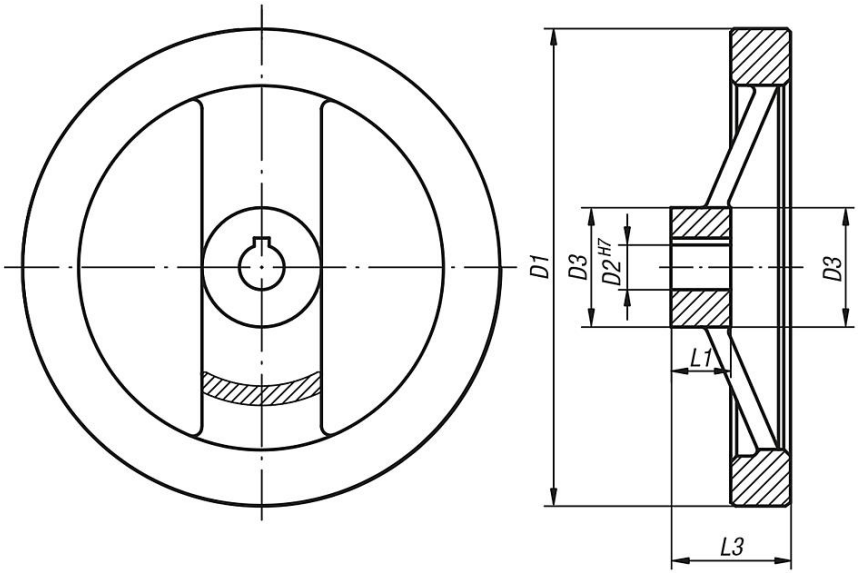

DIN 6885-1

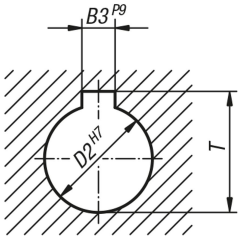

품목 요약

주문 번호	모델 1	D1	D2	D3	L1	L3	B3	T
K0162.0080X10	로케이팅홀 슬롯없	80	10H7	24	16	28	-	-
K0162.0080X12	로케이팅홀 슬롯없	80	12H7	24	16	28	-	-
K0162.0100X10	로케이팅홀 슬롯없	100	10H7	26	17	33	-	-
K0162.0100X12	로케이팅홀 슬롯없	100	12H7	26	17	33	-	-

© HEINRICH KIPP WERK GmbH & Co. KG

알루미늄 2스포크 핸드휠, 광택 처리, 원형 그립 미포함

품목 요약

주문 번호	모델 1	D1	D2	D3	L1	L3	B3	T
K0162.0125X12	로케이팅홀 슬롯없	125	12H7	31	18	33,5	-	-
K0162.0125X14	로케이팅홀 슬롯없	125	14H7	31	18	33,5	-	-
K0162.0160X14	로케이팅홀 슬롯없	160	14H7	40	20	39	-	-
K0162.0160X16	로케이팅홀 슬롯없	160	16H7	40	20	39	-	-
K0162.0200X18	로케이팅홀 슬롯없	200	18H7	42	24	45	-	-
K0162.0200X20	로케이팅홀 슬롯없	200	20H7	42	24	45	-	-
K0162.0250X22	로케이팅홀 슬롯없	250	22H7	48	28	51	-	-
K0162.0250X26	로케이팅홀 슬롯없	250	26H7	48	28	51	-	-
K0162.1080X10	로케이팅홀 슬롯있	80	10H7	24	16	28	3	11,4
K0162.1080X12	로케이팅홀 슬롯있	80	12H7	24	16	28	4	13,8
K0162.1100X10	로케이팅홀 슬롯있	100	10H7	26	17	33	3	11,4
K0162.1100X12	로케이팅홀 슬롯있	100	12H7	26	17	33	4	13,8
K0162.1125X12	로케이팅홀 슬롯있	125	12H7	31	18	33,5	4	13,8
K0162.1125X14	로케이팅홀 슬롯있	125	14H7	31	18	33,5	5	16,3
K0162.1160X14	로케이팅홀 슬롯있	160	14H7	40	20	39	5	16,3
K0162.1160X16	로케이팅홀 슬롯있	160	16H7	40	20	39	5	18,3
K0162.1200X18	로케이팅홀 슬롯있	200	18H7	42	24	45	6	20,8
K0162.1200X20	로케이팅홀 슬롯있	200	20H7	42	24	45	6	22,8
K0162.1250X22	로케이팅홀 슬롯있	250	22H7	48	28	51	6	24,8
K0162.1250X26	로케이팅홀 슬롯있	250	26H7	48	28	51	8	29,3

© HEINRICH KIPP WERK GmbH & Co. KG