클램핑 레버, 아연 다이캐스트, 암나사, 검정 및 은색, 나사 인서트, 스테인리스 스틸

품목 설명/제품 이미지

설명

재질:
아연 다이캐스팅 그립 레버 DIN EN 12844.
스테인레스 스틸 스틸 부품, 1.4305.

표면 마무리:
그립 레버, 플라스틱 코팅.
스테인리스 스틸 부품, 자연적 마무리

정보:
시리즈별로 공급 가능함:
검정색 반광택, 은 색.

요청 시:
기타 암나사, 색상 및 특수 설계 버전.
다른 길이의 요구 치수 "H1"에 대해서는 추가 비용으로 공급 가능함.

© HEINRICH KIPP WERK GmbH & Co. KG

클램핑 레버, 아연 다이캐스트, 암나사, 검정 및 은색, 나사 인서트, 스테인리스 스틸

도면

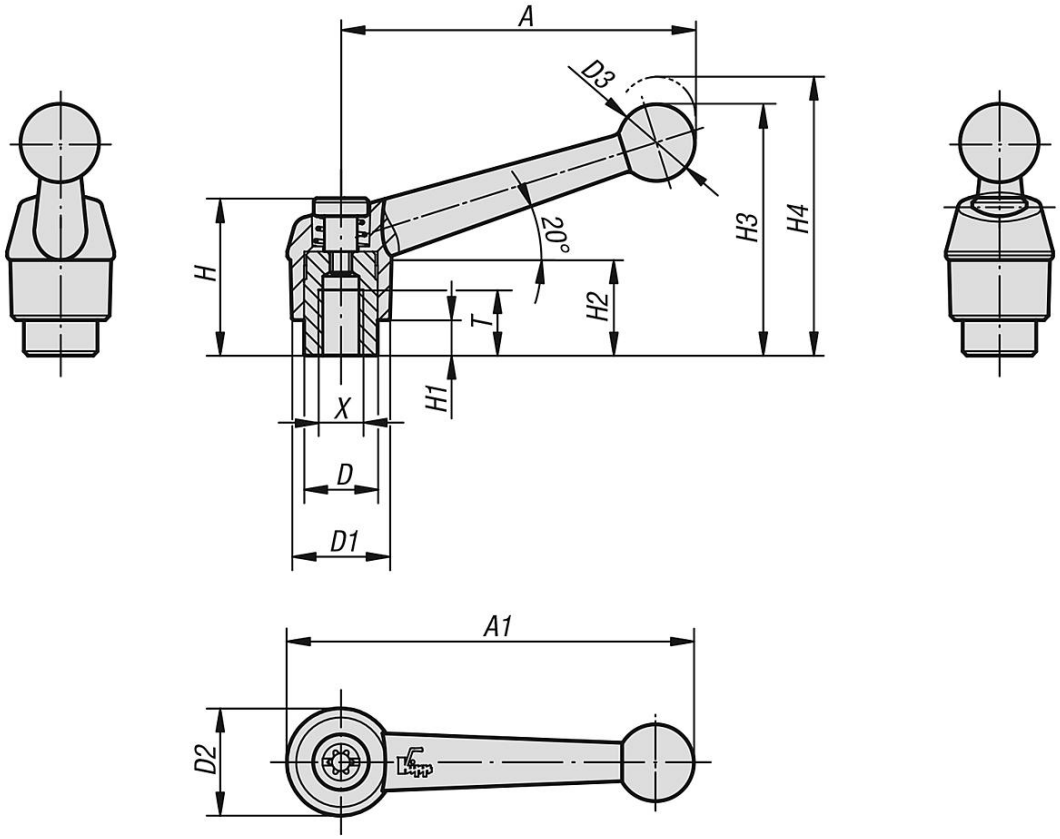

품목 요약

클램핑 레버, 암나사, 나사 인서트, 스테인리스 스틸

주문 번호	본체 색상	크기	X	T	D	D1	D2	D3	H	H1	H2	H3	H4	A	A1	톱니 수
K0117.1041	검정 반광택	1	M4	9	10	13	14	10,5	24,5	4	15	32,5	35,5	39	46	16
K0117.1051	검정 반광택	1	M5	9	10	13	14	10,5	24,5	4	15	32,5	35,5	39	46	16
K0117.1061	검정 반광택	1	M6	9	10	13	14	10,5	24,5	4	15	32,5	35,5	39	46	16
K0117.2061	검정 반광택	2	M6	12	13,5	18	18,5	15,5	28,5	6,5	16,5	45,5	49,5	64	73	20
K0117.2081	검정 반광택	2	M8	12	13,5	18	18,5	15,5	28,5	6,5	16,5	45,5	49,5	64	73	20
K0117.3081	검정 반광택	3	M8	14	16	21	22	17	37	10	23	57,5	61,5	79	90	22
K0117.3101	검정 반광택	3	M10	14	16	21	22	17	37	10	23	57,5	61,5	79	90	22
K0117.4101	검정 반광택	4	M10	17	19	25	26	19	42,5	10	26	67	72	95	108	24
K0117.4121	검정 반광택	4	M12	17	19	25	26	19	42,5	10	26	67	72	95	108	24
K0117.5121	검정 반광택	5	M12	23	23	30	31	22	49	12	32	79	84	110	126	26
K0117.5161	검정 반광택	5	M16	23	23	30	31	22	49	12	32	79	84	110	126	26
K0117.1043	실버 메탈릭	1	M4	9	10	13	14	10,5	24,5	4	15	32,5	35,5	39	46	16
K0117.1053	실버 메탈릭	1	M5	9	10	13	14	10,5	24,5	4	15	32,5	35,5	39	46	16
K0117.1063	실버 메탈릭	1	M6	9	10	13	14	10,5	24,5	4	15	32,5	35,5	39	46	16
K0117.2063	실버 메탈릭	2	M6	12	13,5	18	18,5	15,5	28,5	6,5	16,5	45,5	49,5	64	73	20
K0117.2083	실버 메탈릭	2	M8	12	13,5	18	18,5	15,5	28,5	6,5	16,5	45,5	49,5	64	73	20
K0117.3083	실버 메탈릭	3	M8	14	16	21	22	17	37	10	23	57,5	61,5	79	90	22
K0117.3103	실버 메탈릭	3	M10	14	16	21	22	17	37	10	23	57,5	61,5	79	90	22
K0117.4103	실버 메탈릭	4	M10	17	19	25	26	19	42,5	10	26	67	72	95	108	24
K0117.4123	실버 메탈릭	4	M12	17	19	25	26	19	42,5	10	26	67	72	95	108	24
K0117.5123	실버 메탈릭	5	M12	23	23	30	31	22	49	12	32	79	84	110	126	26
K0117.5163	실버 메탈릭	5	M16	23	23	30	31	22	49	12	32	79	84	110	126	26

© HEINRICH KIPP WERK GmbH & Co. KG