수나사가 있는 마그네트, 하드 페라이트, A 타입

품목 설명/제품 이미지

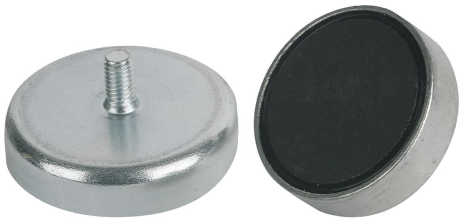

설명

재질:
하우징, 스틸.
마그네트 코어, 하드 페라이트.

표면 마무리:
하우징, 아연 도금.

정보:
나사 있는 플랫 그리퍼, 보호 시스템.

D 80, D 100 및 D 125 버전에서는 조립 자기 소재의 접착 표면에서 미세 균열은 제조 기술상 피할 수 없음. 이는 기능을 결코 손상시키지는 않음.

온도 범위:
max. 200 °C.

도면 설명:
1) 접착 표면

도면

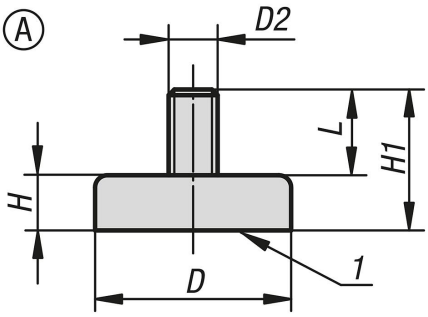

품목 요약

주문 번호	타입	D	D2	L	H	H1	접착력 N
K0549.21	A	10 ±0,15	M3	7	4,5	11,5	4
K0549.22	A	13 ±0,15	M3	7	4,5	11,5	10
K0549.23	A	16 ±0,15	M3	7	4,5	11,5	18
K0549.24	A	20 ±0,15	M3	7	6	13	30
K0549.25	A	25 ±0,15	M4	8	7	15	40
K0549.26	A	32 ±0,20	M4	8	7	15	80

© HEINRICH KIPP WERK GmbH & Co. KG