퀵 클램프 수평형 수평발, 조절형 클램핑 스핀들

품목 설명/제품 이미지

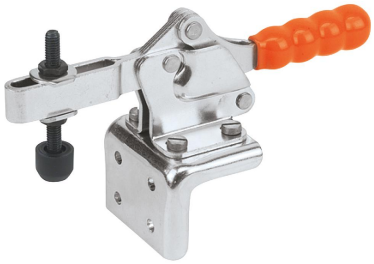

프런트측 조립용 앵글
브라켓 (액세서리 참조).

설명

재질:
스틸 또는 스테인리스 스틸.

표면 마무리:
아연 도금, 피막 처리.
클램핑 스핀들 및 너트, 인산염 처리.
블랭크한 스테인레스 스틸 소재.
플라스틱 그립, 내유성

정보:
K0074.0075, K0074.0150
버전은 네오프렌 압력 패드를 공급함.

K0074.0075N, K0074.0150N
버전은 스테인레스 스틸 고정 앵글을 공급 안 함.

액세서리:
K0098
K0100
K0101
K0102
K0103
K0106
K0107

© HEINRICH KIPP WERK GmbH & Co. KG

퀵 클램프 수평형 수평발, 조절형 클램핑 스핀들

도면

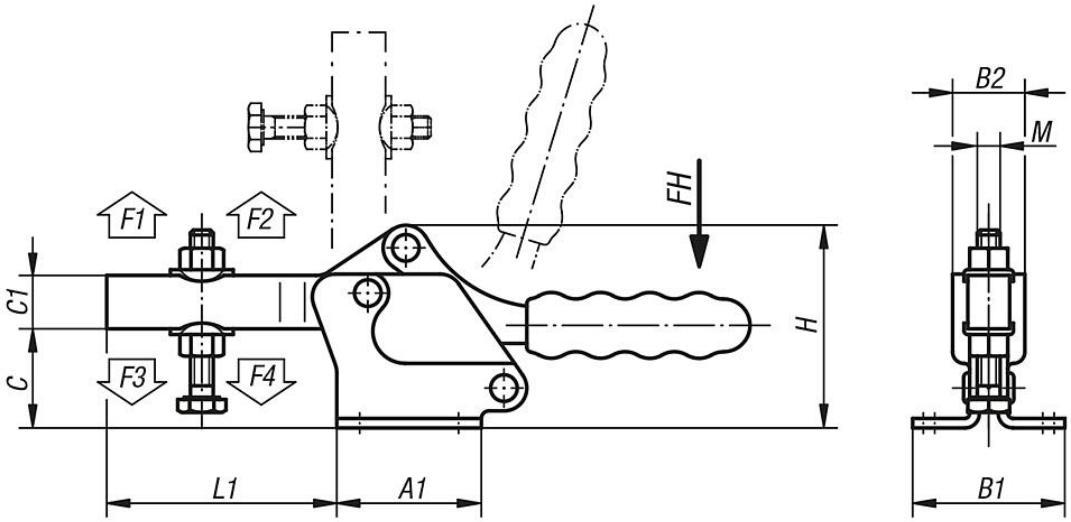

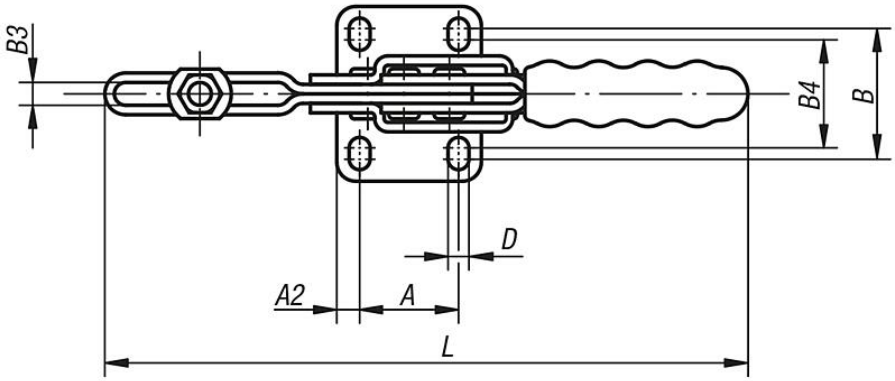

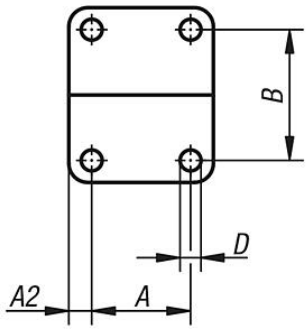

K0074.0075
K0074.0450

품목 요약

수평발 및 조절형 클램핑 스핀들 장착 수평형 퀵 클램프

주문 번호	본체 재질	홀딩암의 개구 각도	그립의 개구 각도	손 힘 FH N	홀딩력 F1 N	홀딩력 F2 N	클램핑력 F3 N	클램핑력 F4 N	적합한 플라스틱 그립
K0074.0075	스틸	90°	75°	80	500	1100	250	700	K0100.16
K0074.0150	스틸	90°	80°	140	1200	2600	400	1000	K0100.20
K0074.0250	스틸	95°	80°	200	1500	3500	800	1950	K0100.28
K0074.0350	스틸	90°	75°	250	2500	5500	1150	3100	K0100.30
K0074.0450	스틸	90°	75°	250	3000	6500	1150	3100	K0100.34
K0074.0075N	스테인레스 스틸	90°	75°	80	500	1100	250	700	K0100.16
K0074.0150N	스테인레스 스틸	90°	80°	140	1200	2600	400	1000	K0100.20

© HEINRICH KIPP WERK GmbH & Co. KG

퀵 클램프 수평형 수평발, 조절형 클램핑 스핀들

품목 요약

주문 번호	본체 재질	A	A1	A2	B	B1	B2	B3	B4	C	C1	D	H	L	L1	M	주문 번호. 앵글 브래킷
K0074.0075	스틸	13,5	25	5,7	17,4	27	16	5,8	-	19	9,5	5,2	38	116	37	M5x35	K0098.02
K0074.0150	스틸	26	38	6	28	40	20	6,2	22	24	14	5,5	53	170	60	M6x50	K0098.04
K0074.0250	스틸	26	42	8	31	47	23	8,5	26	35	17,5	6,6	68	224	79	M8x60	K0098.04
K0074.0350	스틸	41,2	59	9	43	59	30	12	39	45	24	8,7	91	274	108	M10x80	K0098.06
K0074.0450	스틸	41,2	67	13	41,3	67	38	14,2	-	59	27	8,7	110	305	128	M12x100	K0098.06
K0074.0075N	스테인레스 스틸	13,5	25	5,7	17,4	27	16	5,8	-	19	9,5	5,2	38	116	37	M5x35	-
K0074.0150N	스테인레스 스틸	26	38	6	28	40	20	6,2	22	24	14	5,5	53	170	60	M6x50	-

© HEINRICH KIPP WERK GmbH & Co. KG